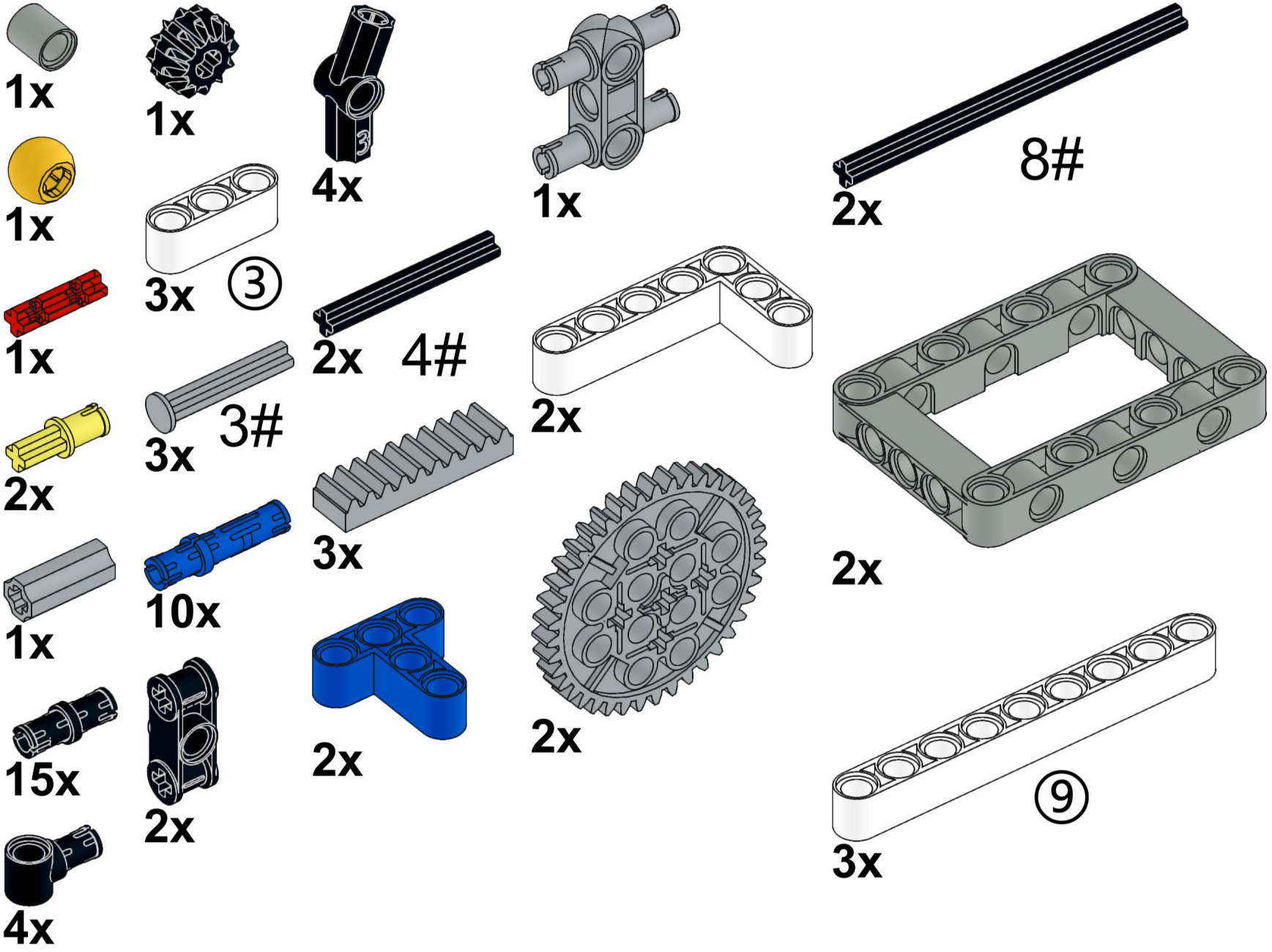
1x
1x
1x
1x
2x
1x
15x
4x
1x
3x
③
3x
3#
10x
2x
4x
2x
4#
3x
2x
1x
2x
2x
2x
8#
2x
2x
⑨
3x

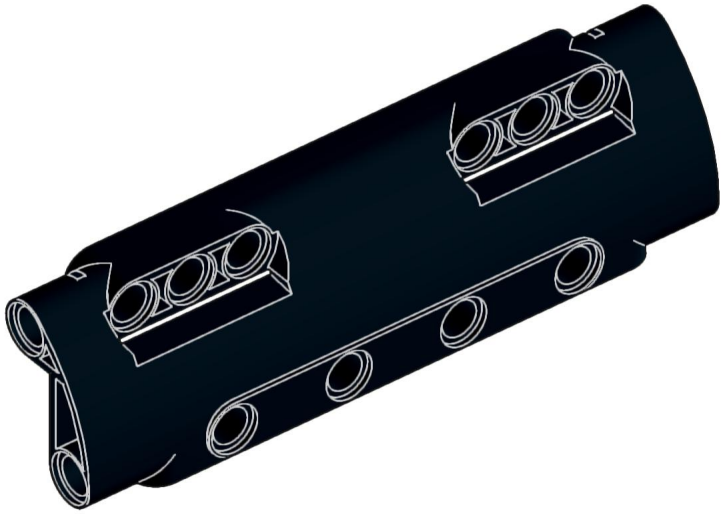

2x

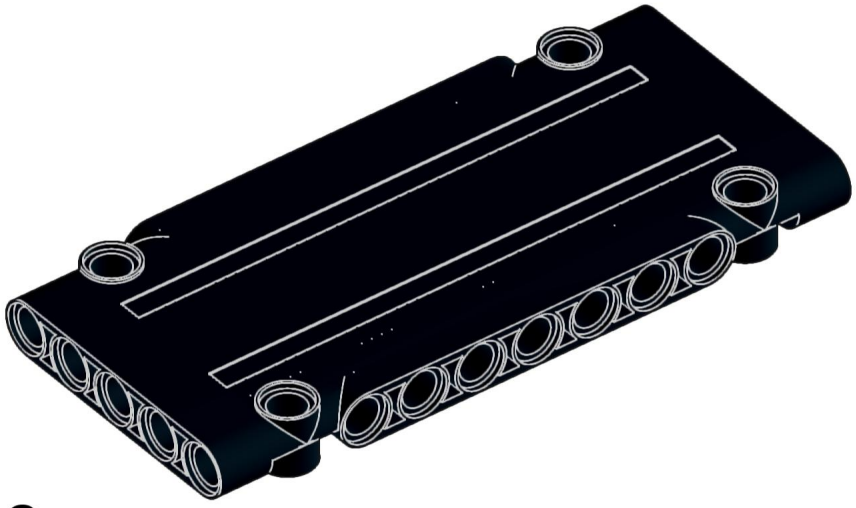

2x

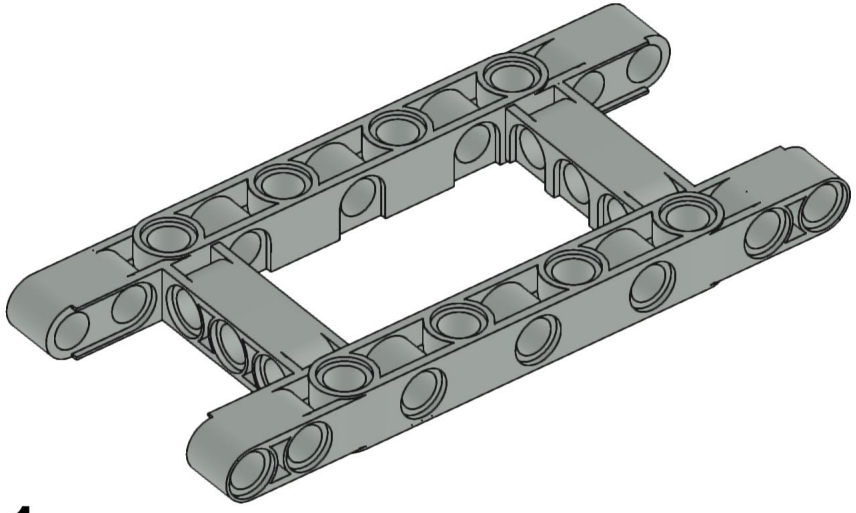

1x

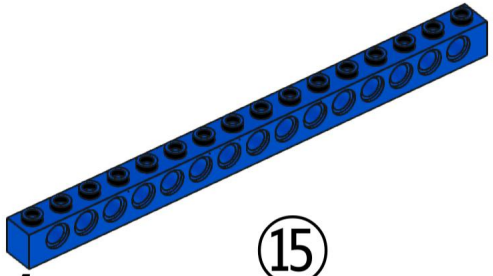

15

1x

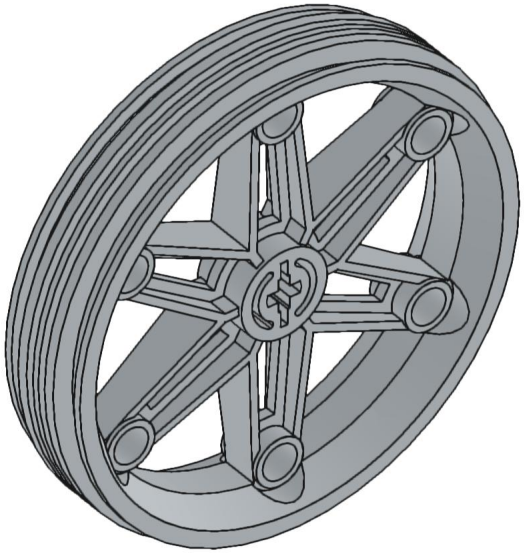

1x

1

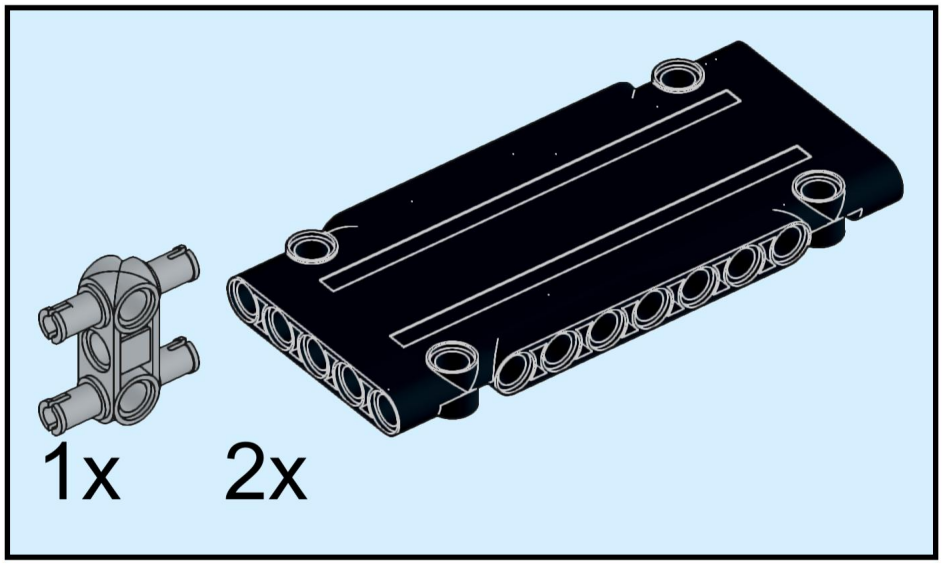

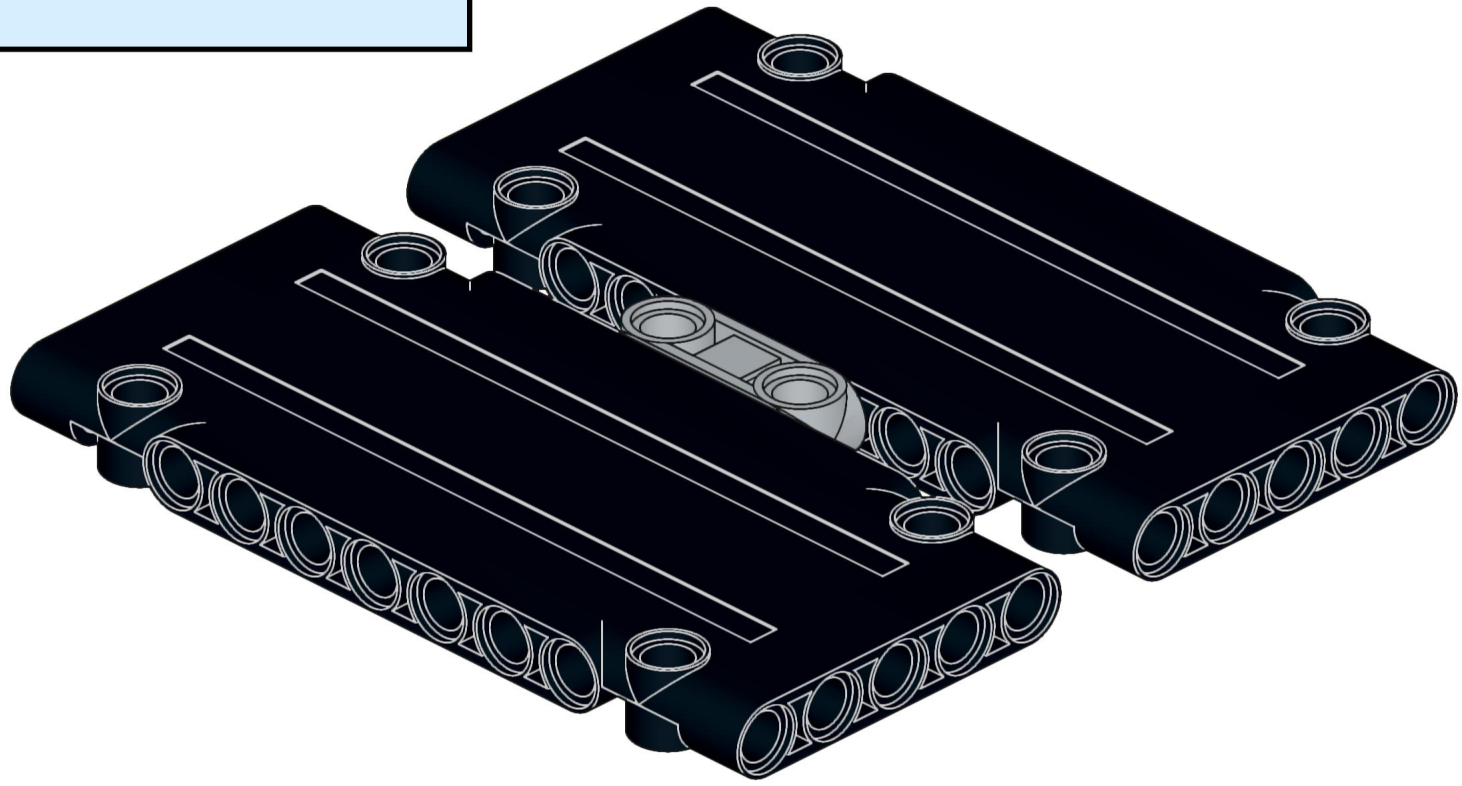

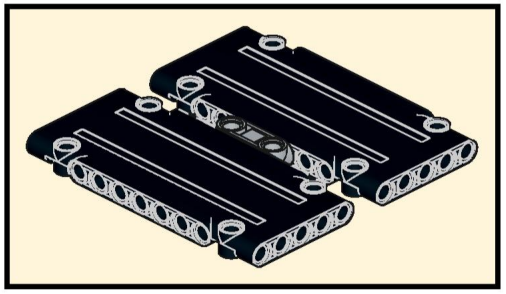

2

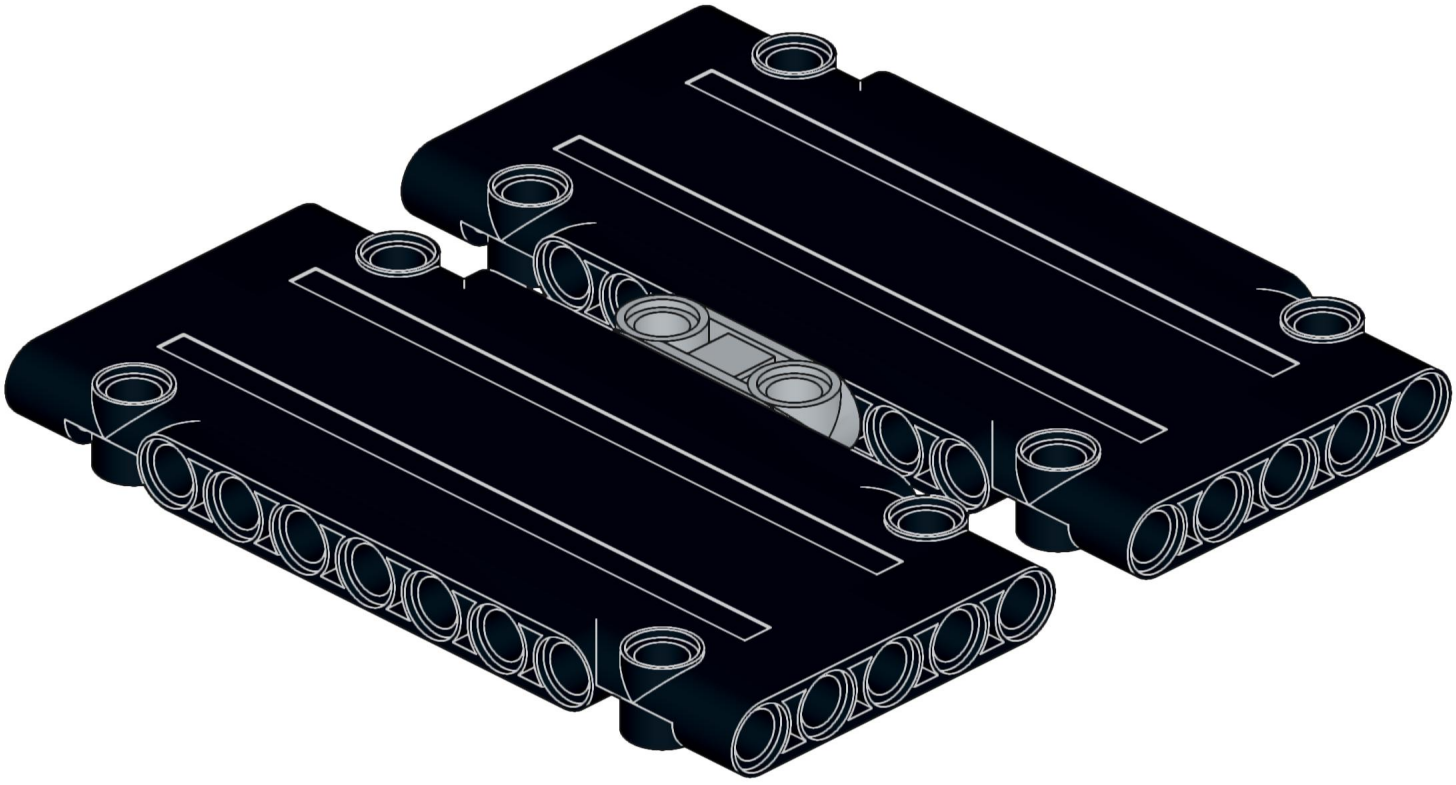

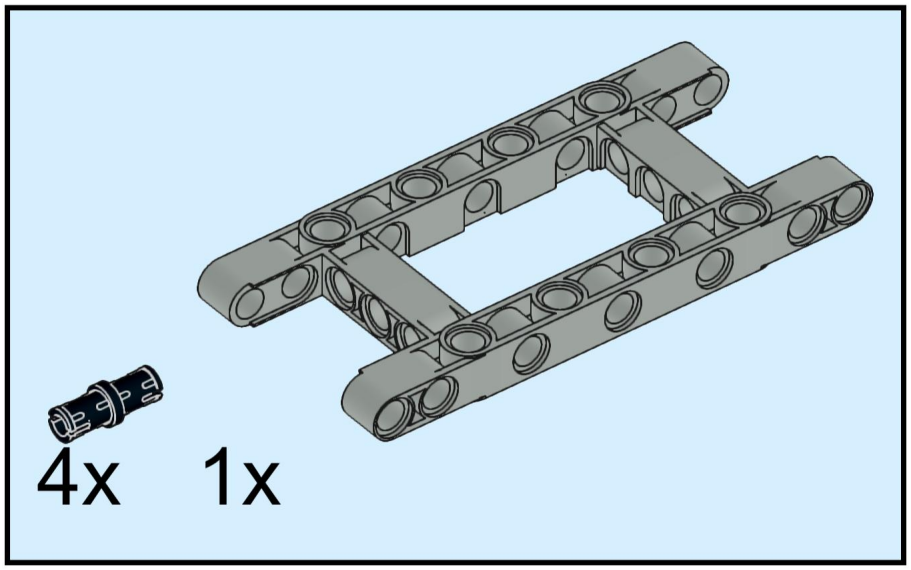
4x
1x

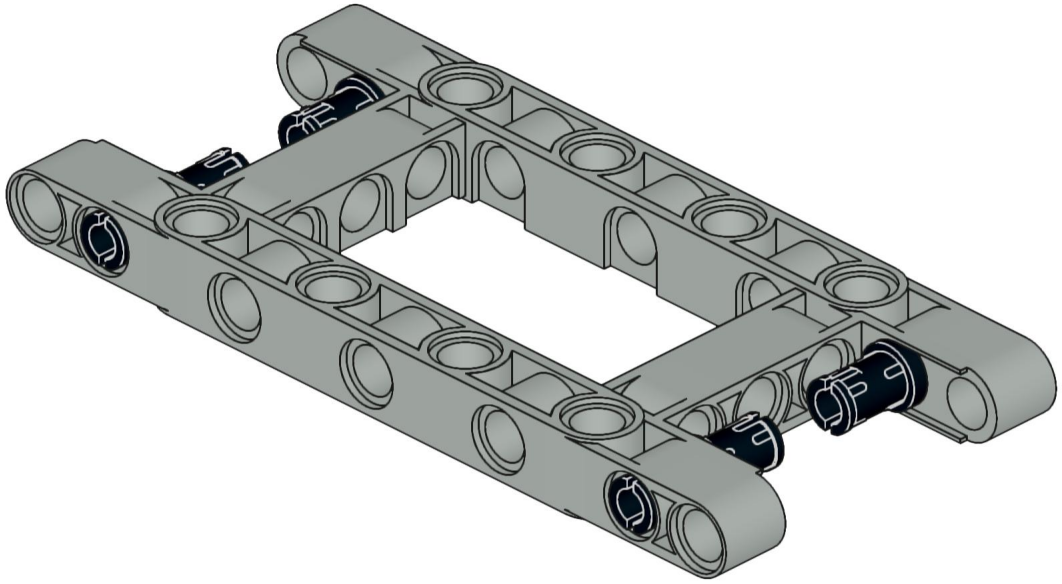

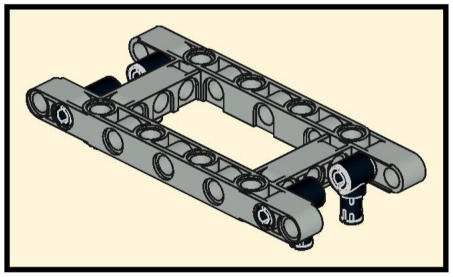

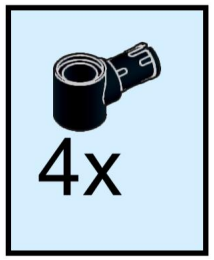
4x

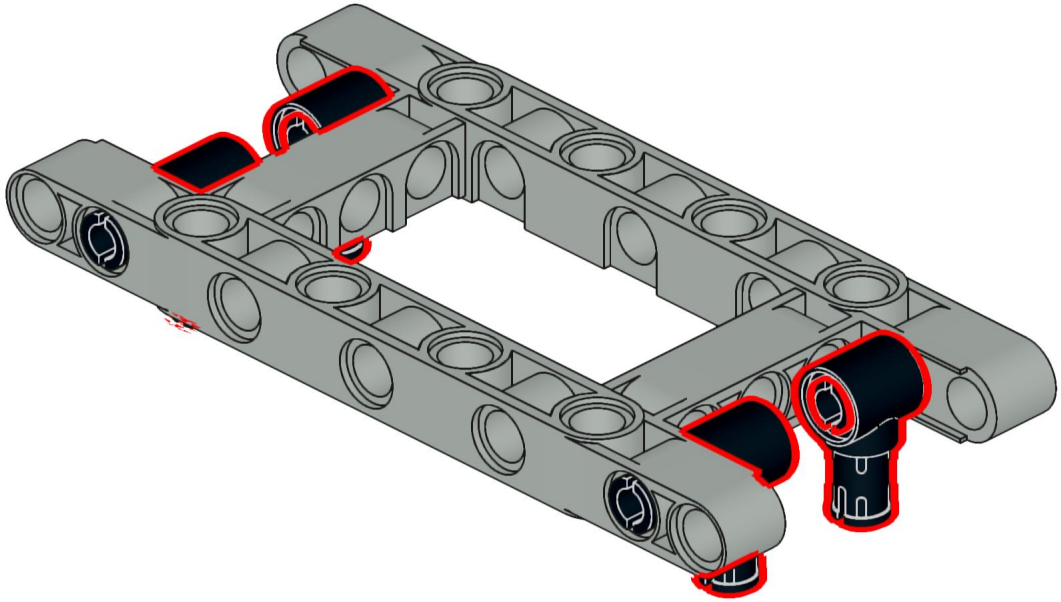

5

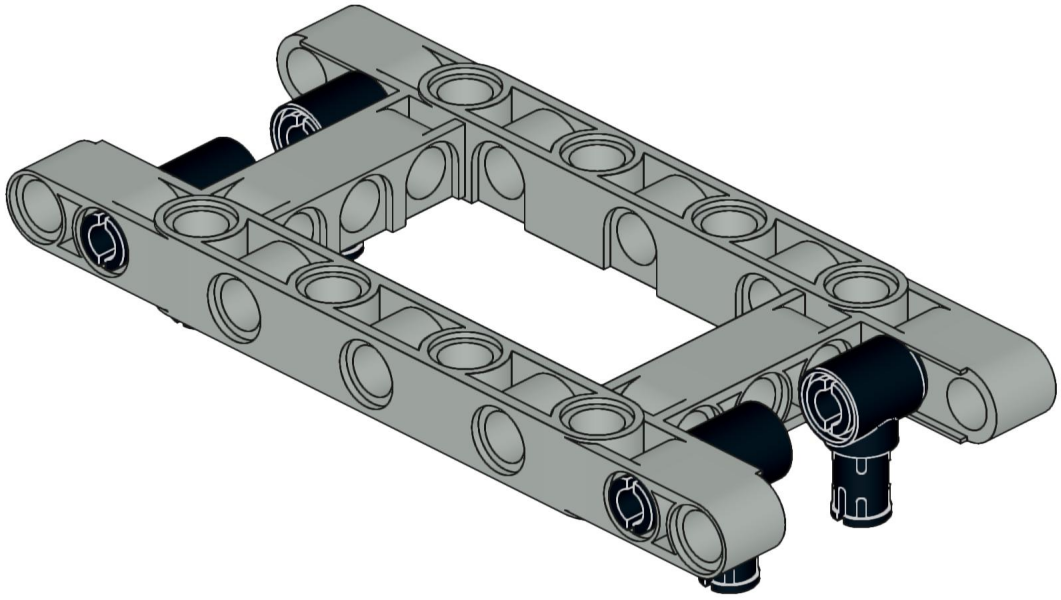

6

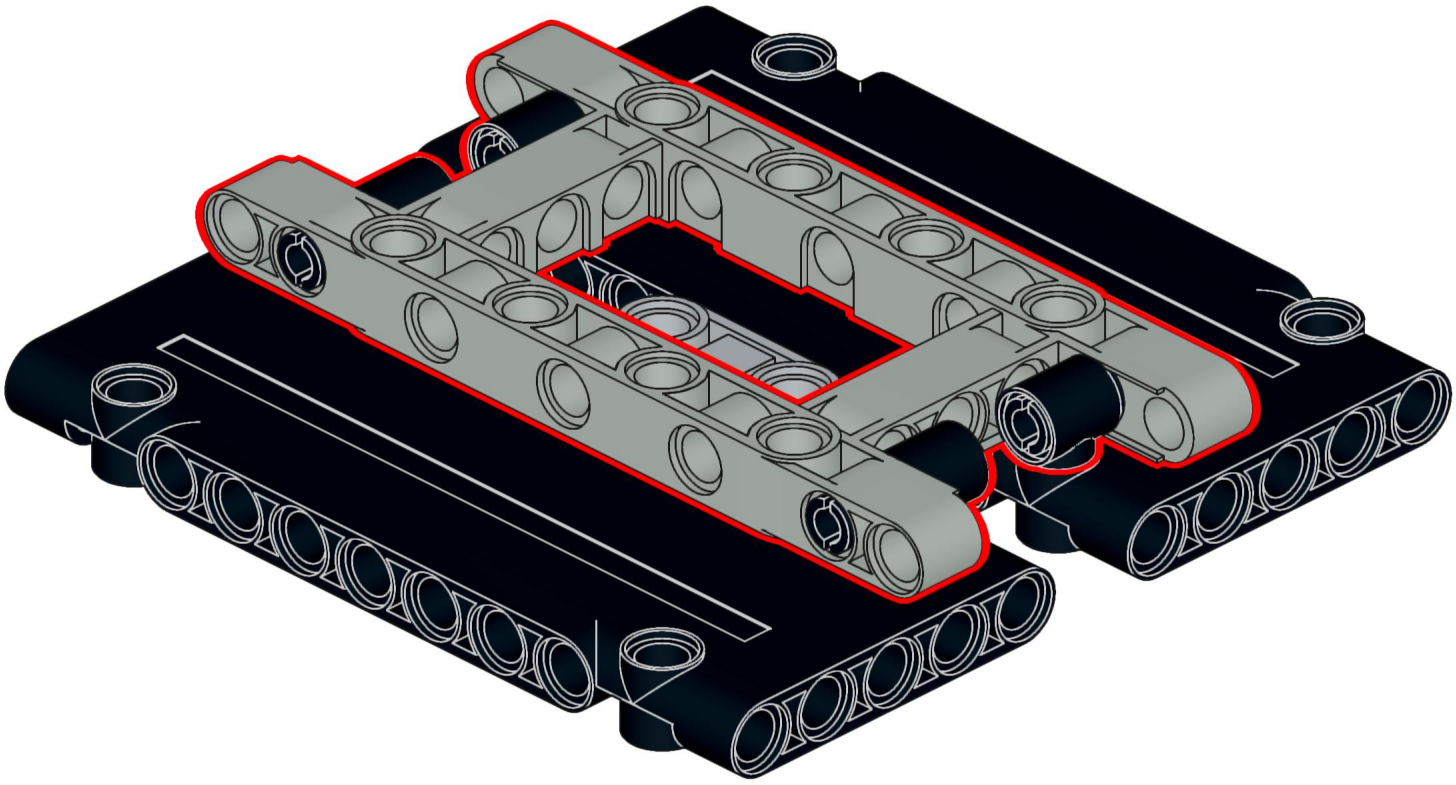

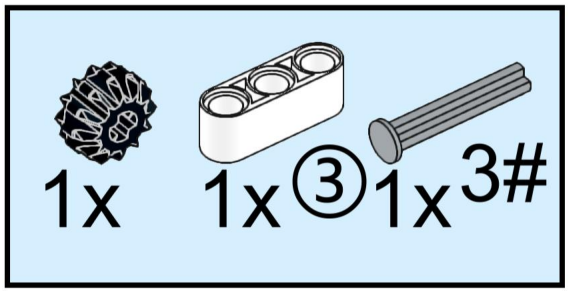
1x
1x ③ 1x 3#

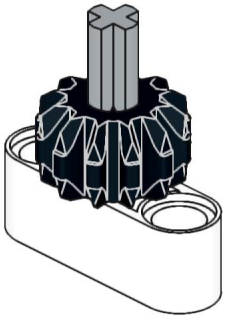

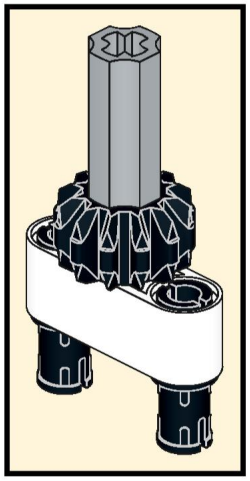

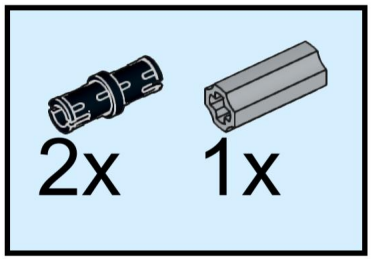
2x
1x

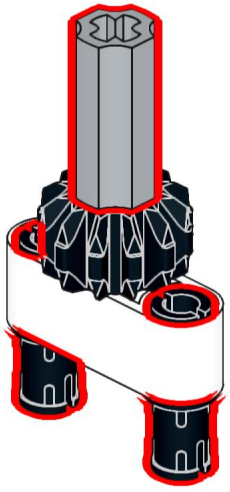

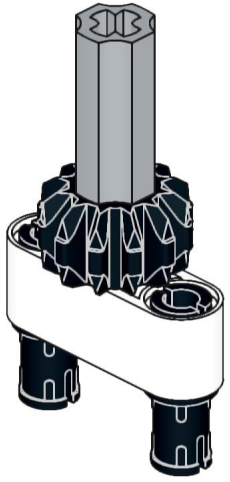

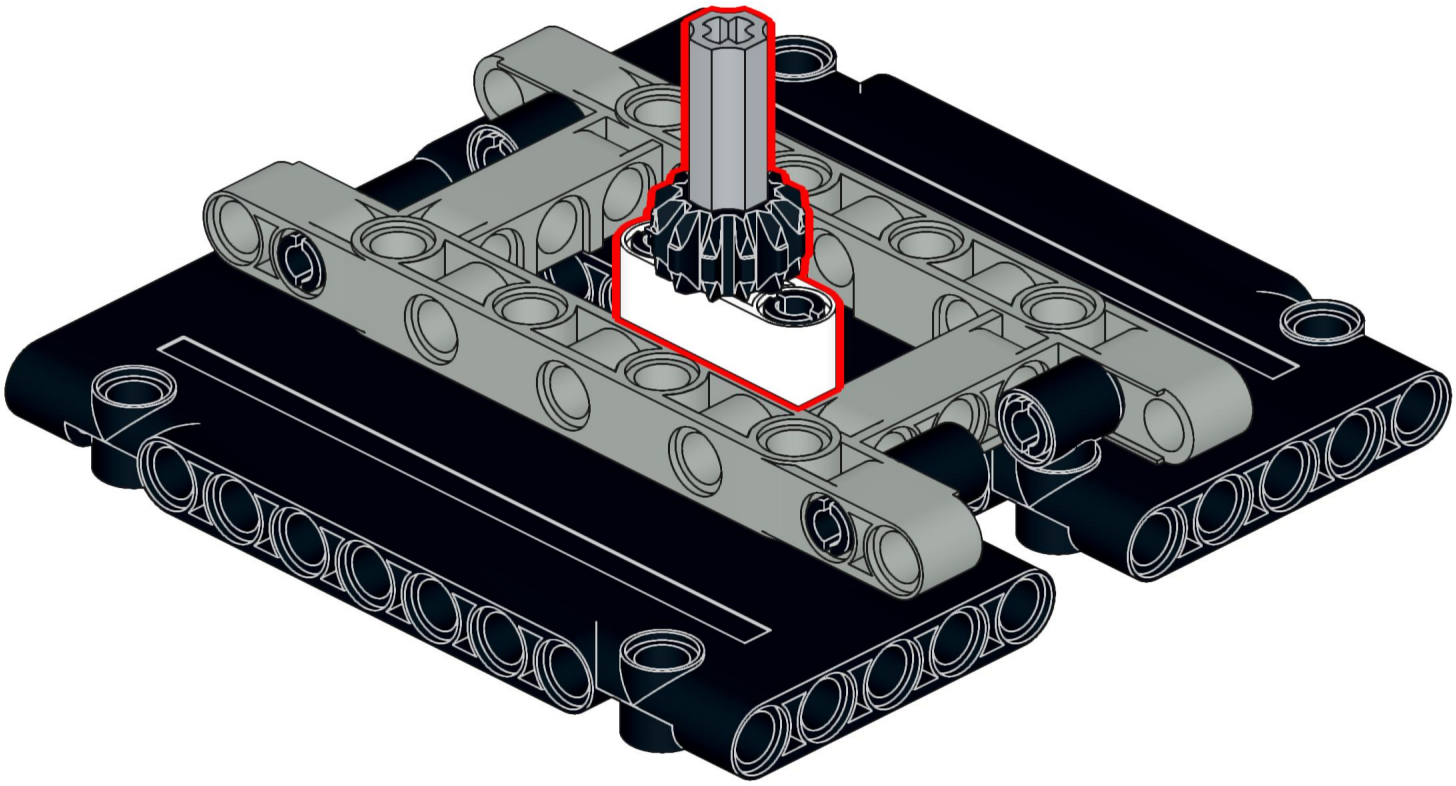

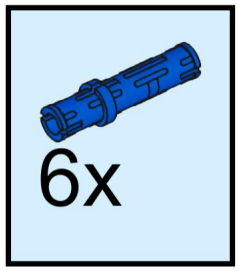
6x

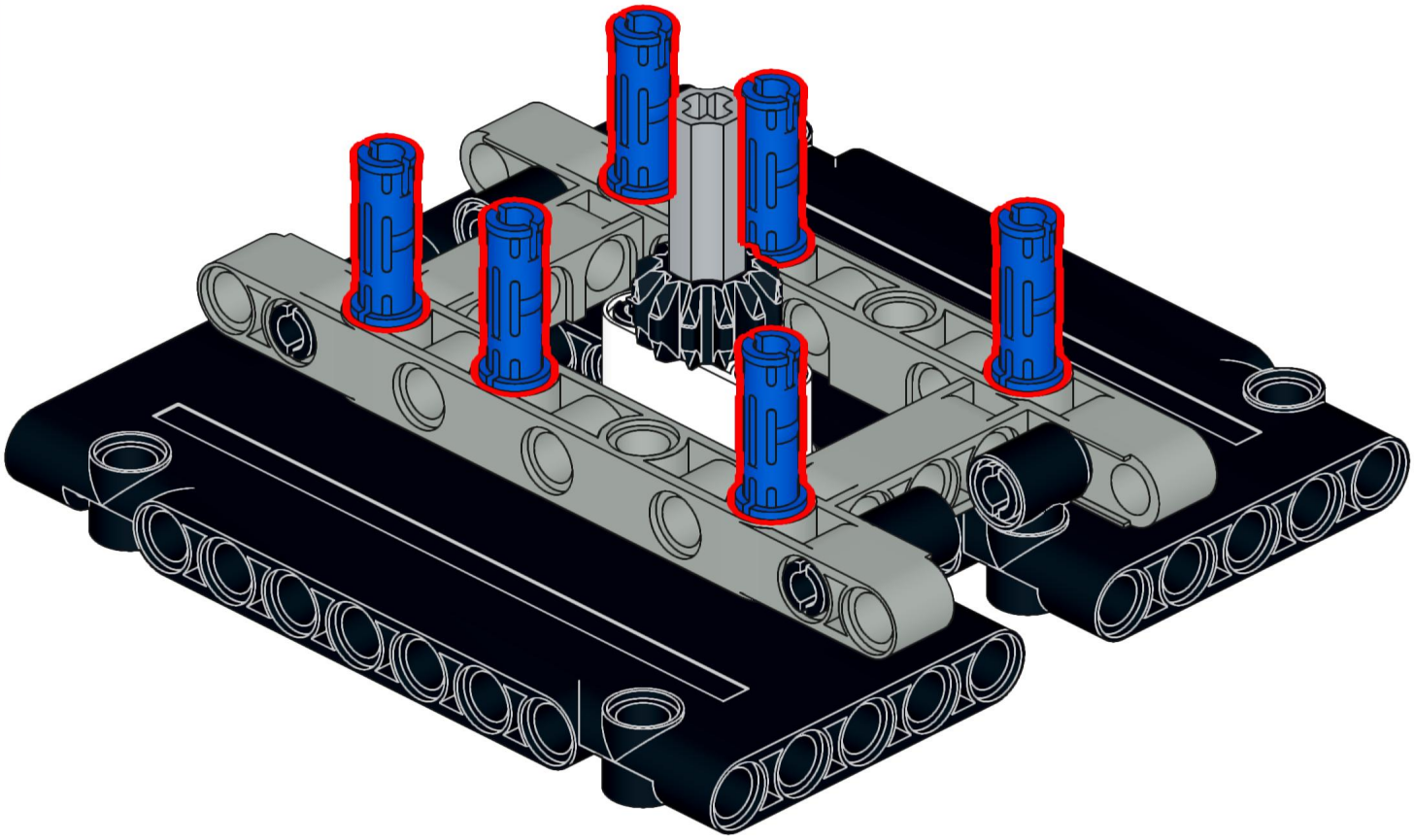

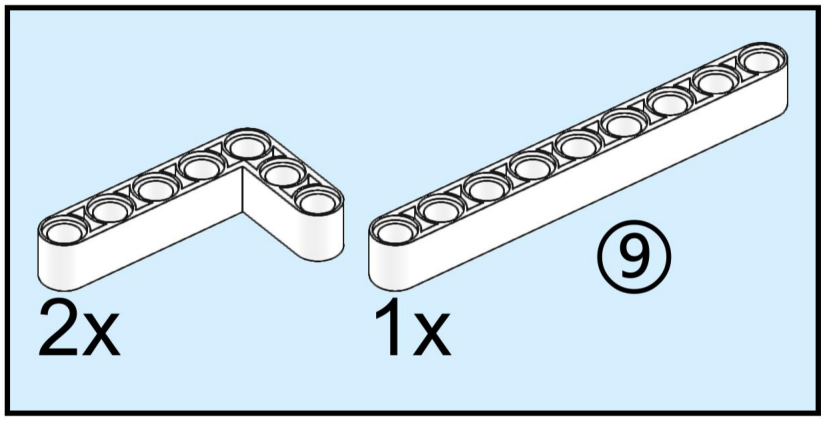
2x
1x
⑨

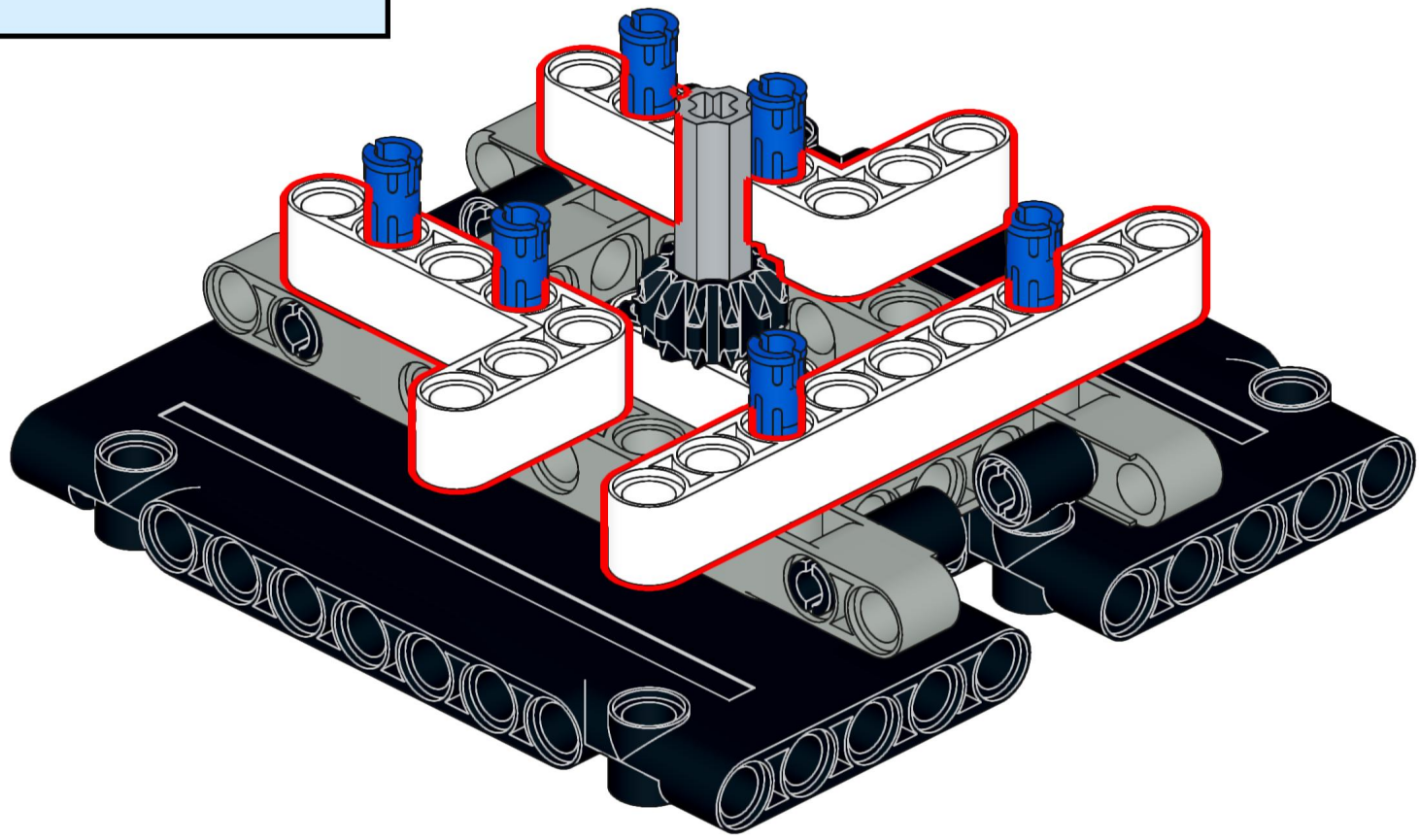

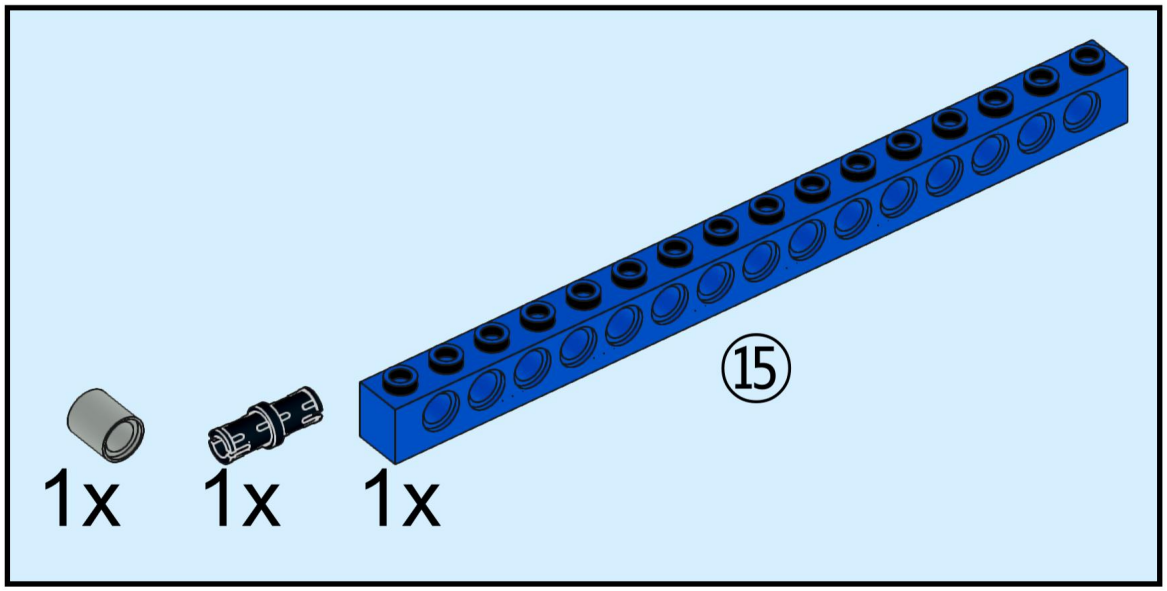
15
1x
1x
1x

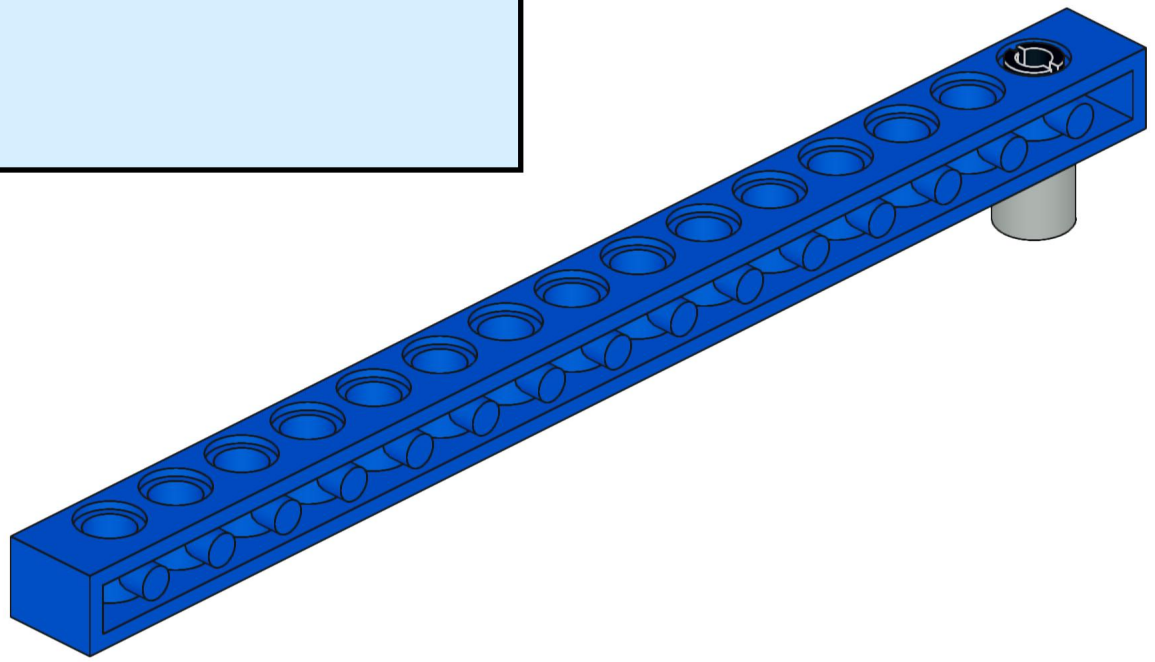

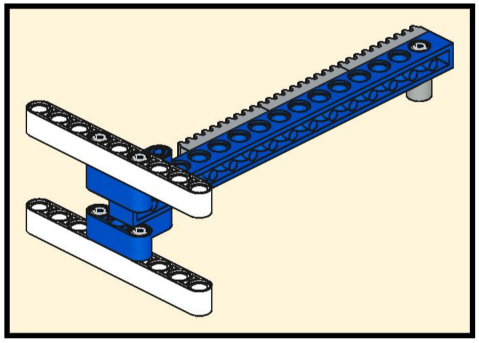

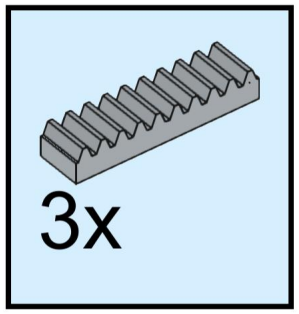
3x

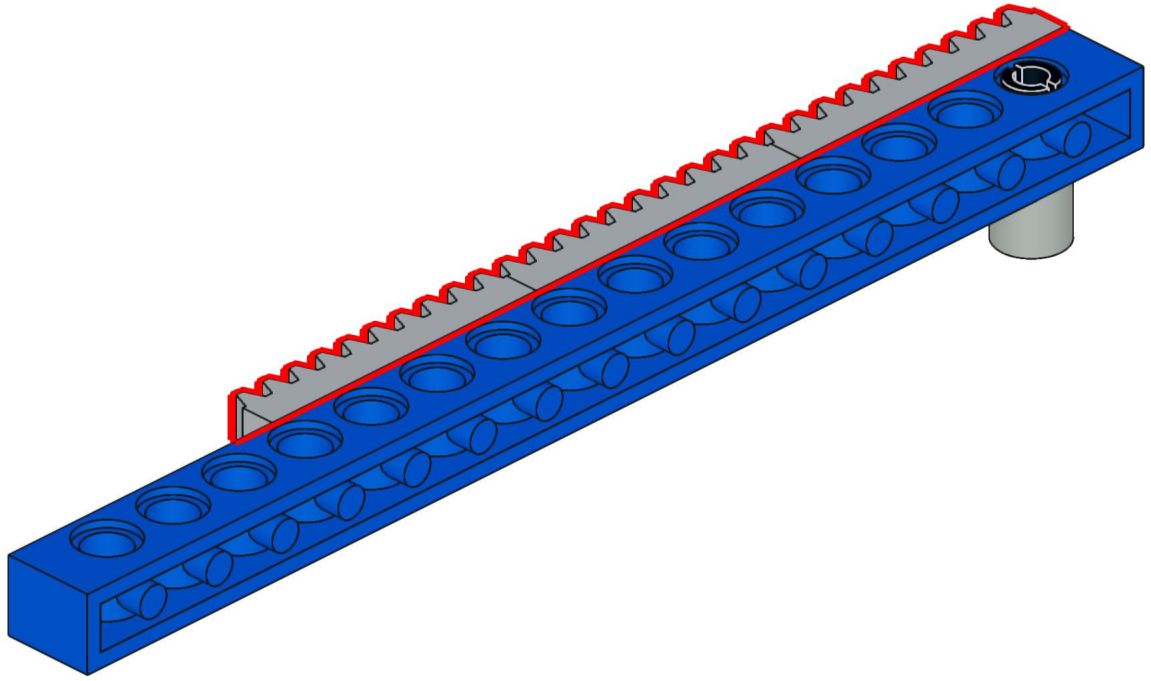

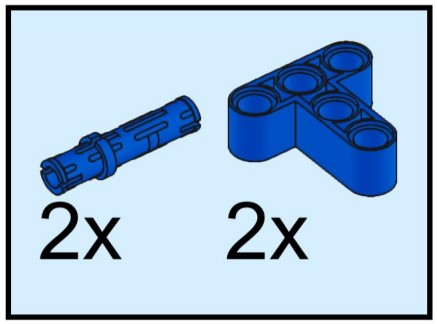
2x
2x

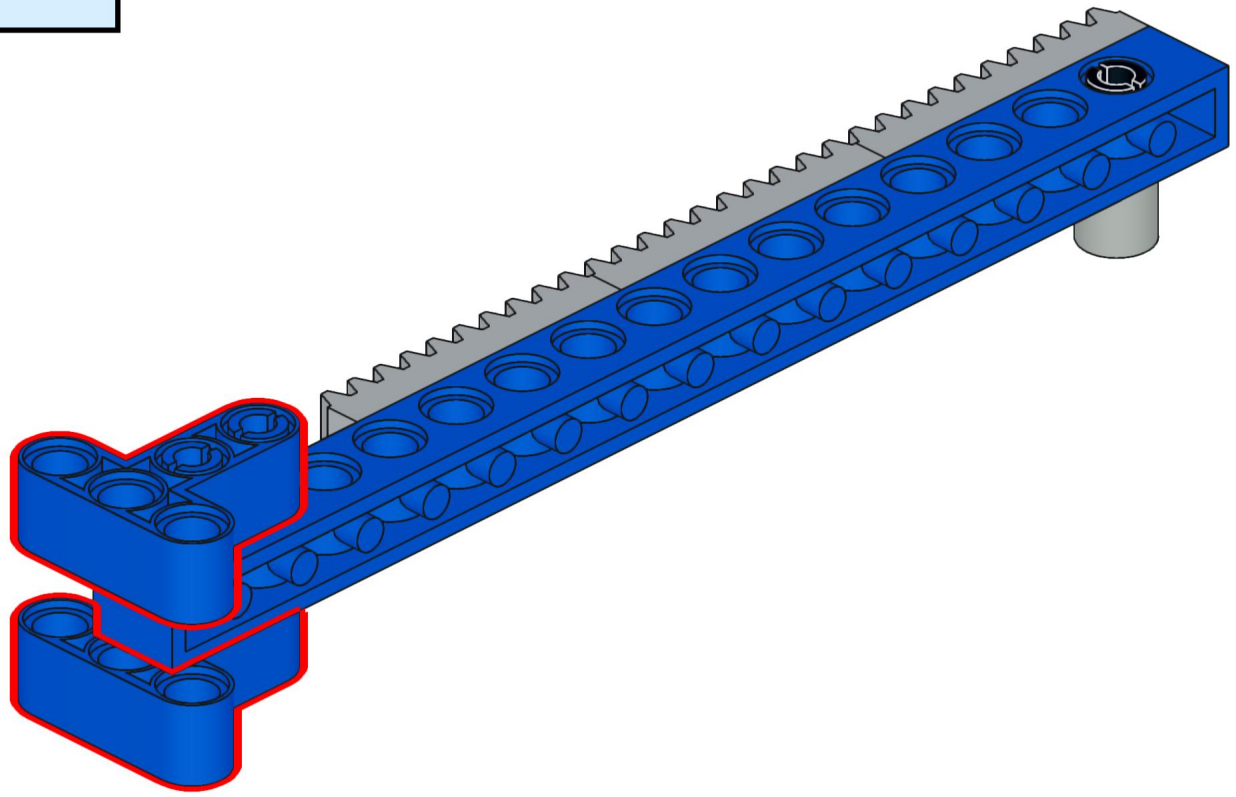

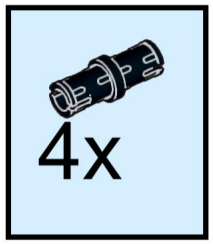
4x

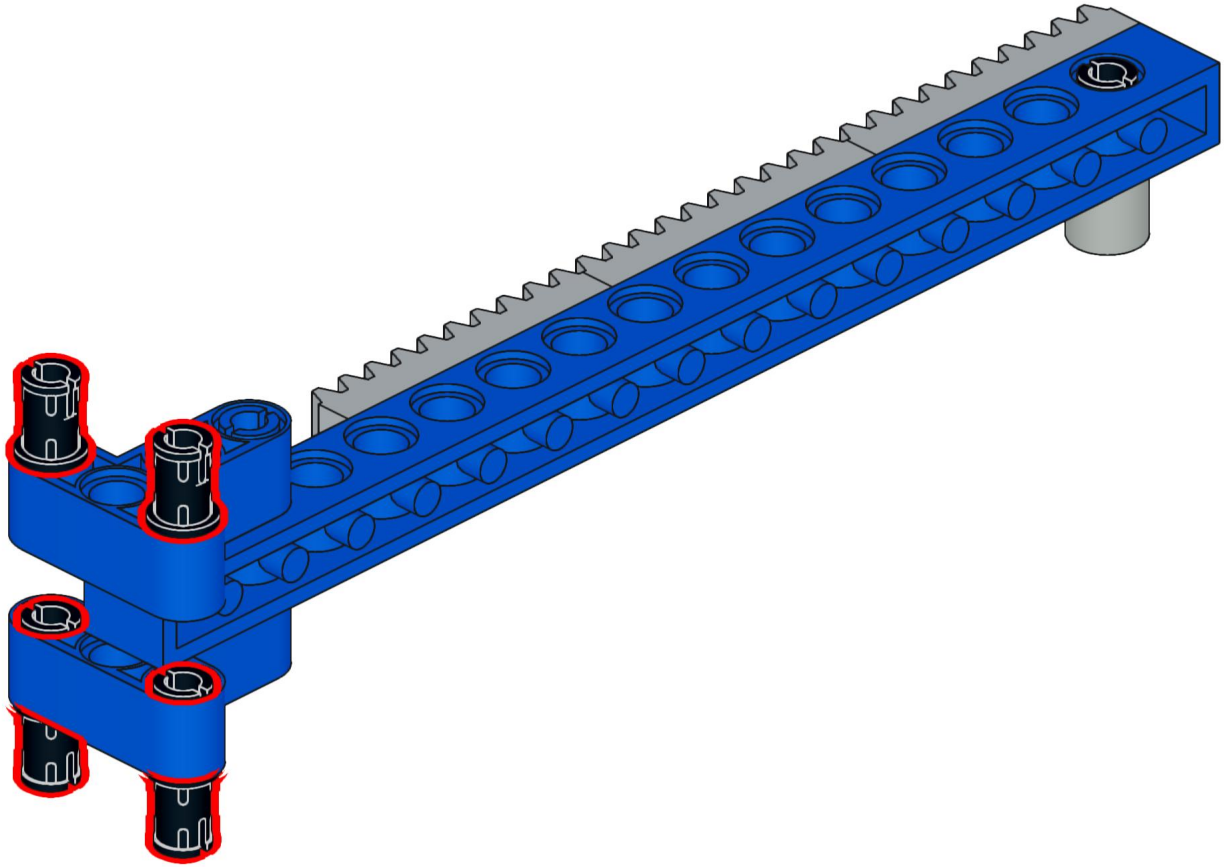

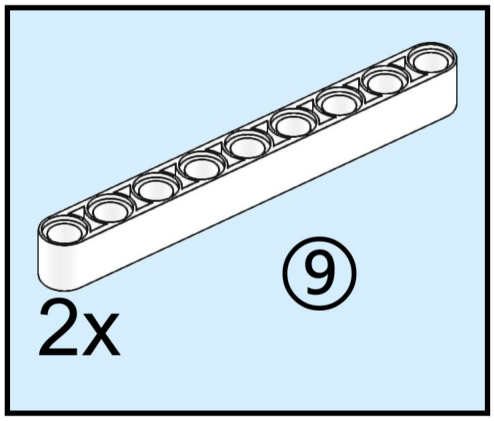
2x
⑨

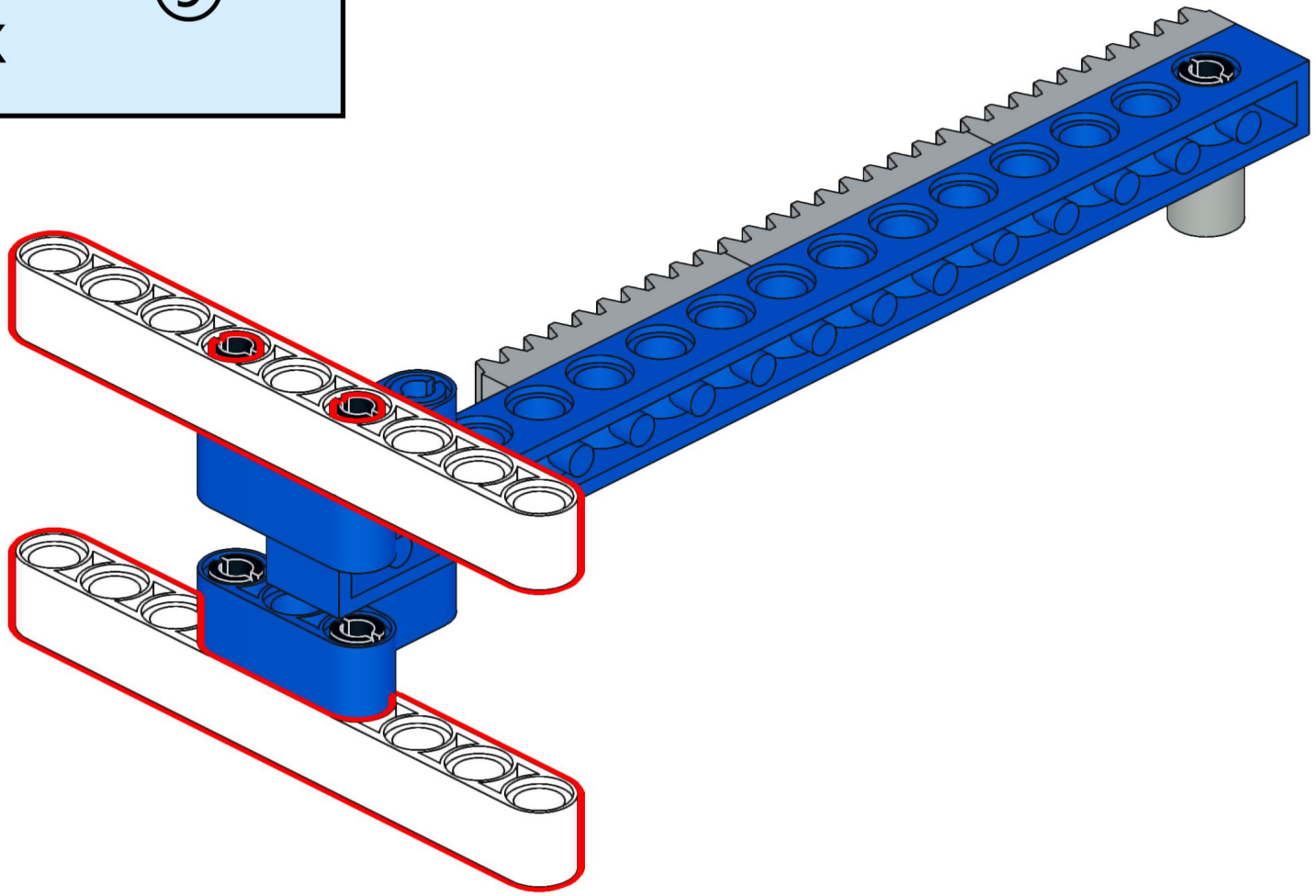

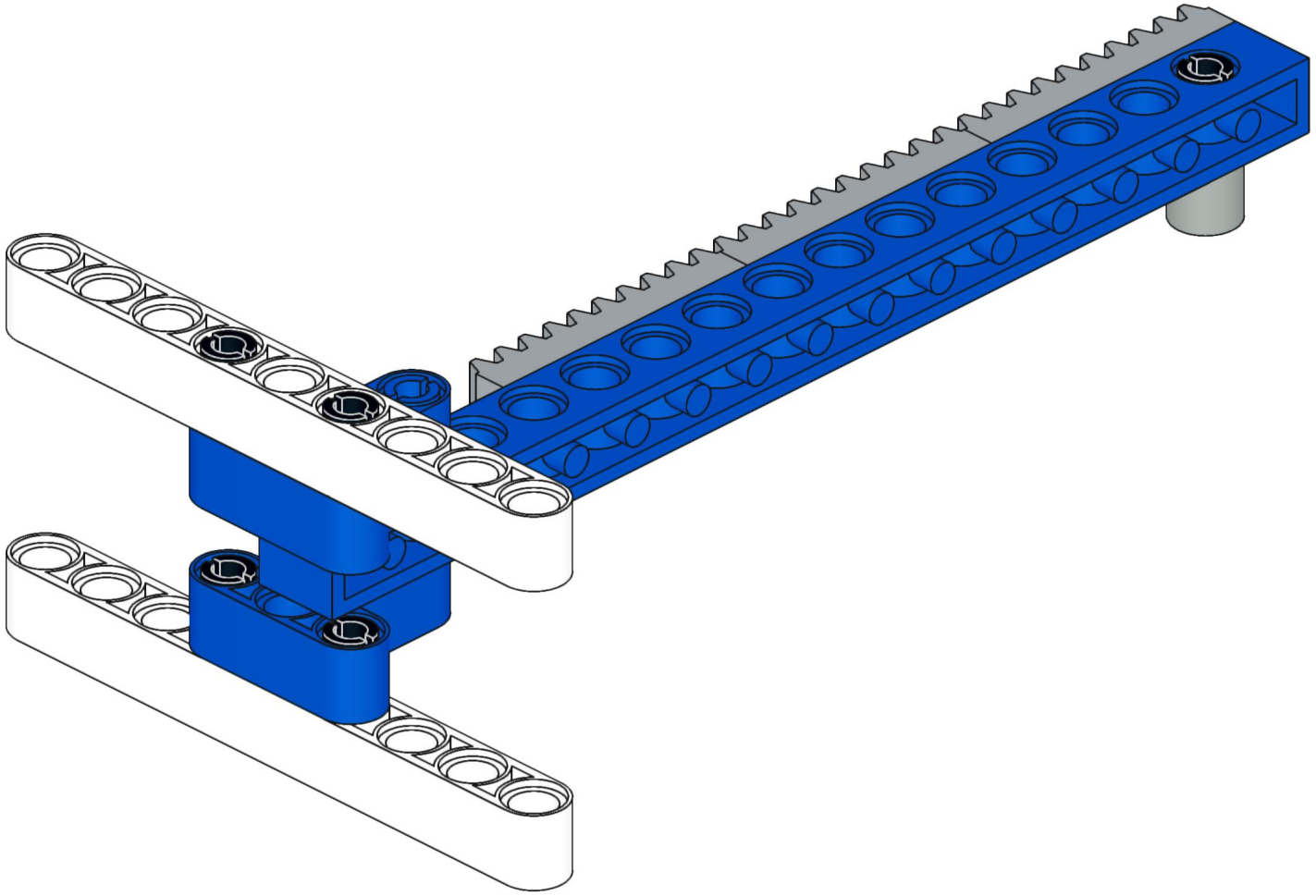

Beam No. 1 below supports the ring beam with integral arms.

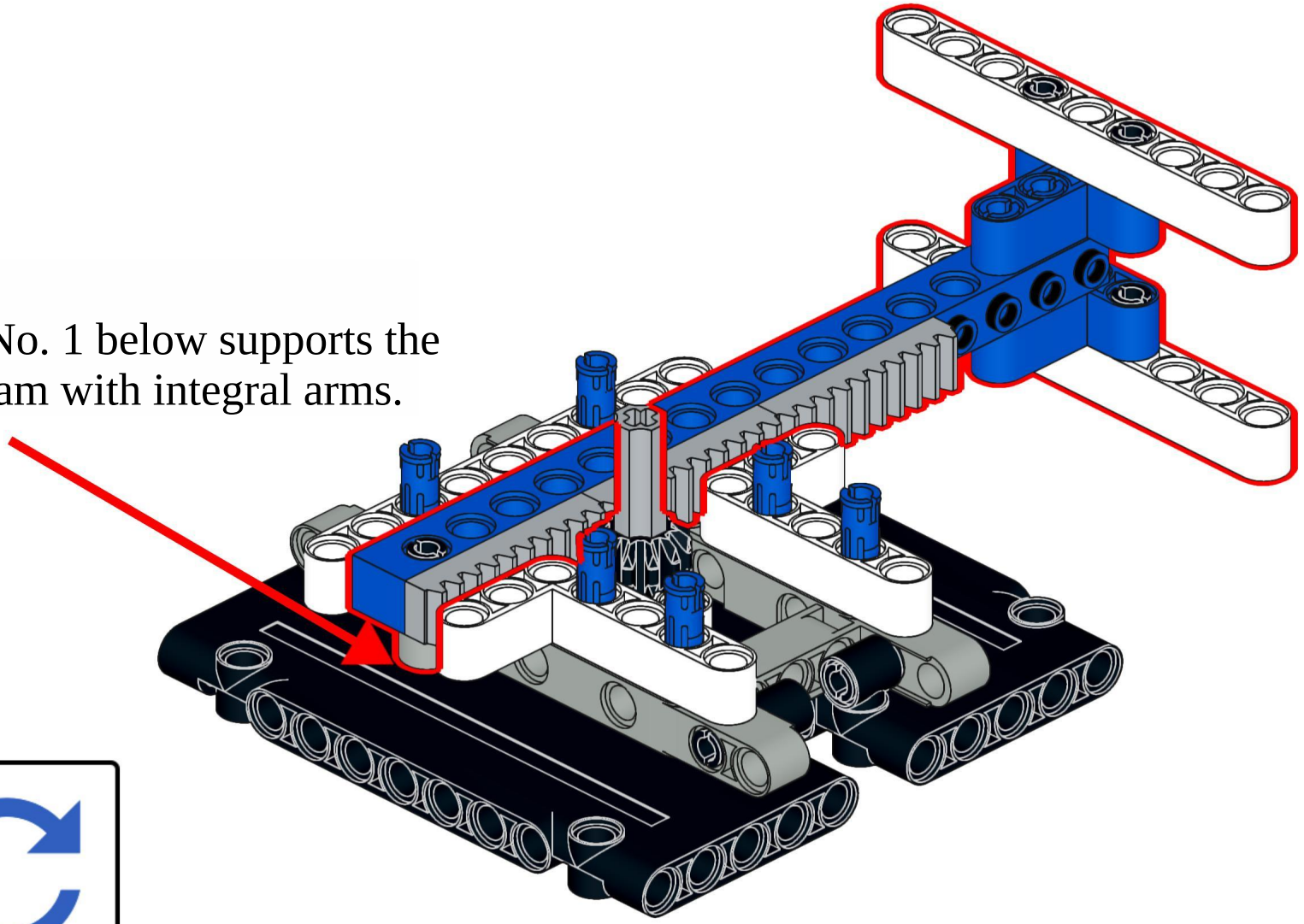

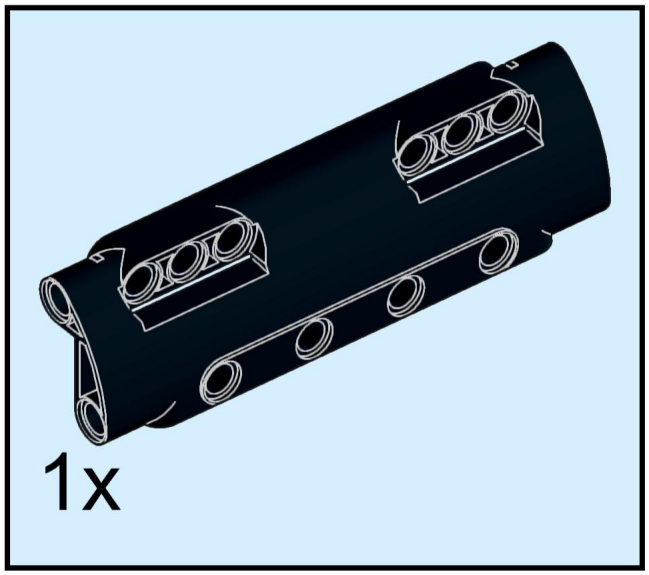
1x

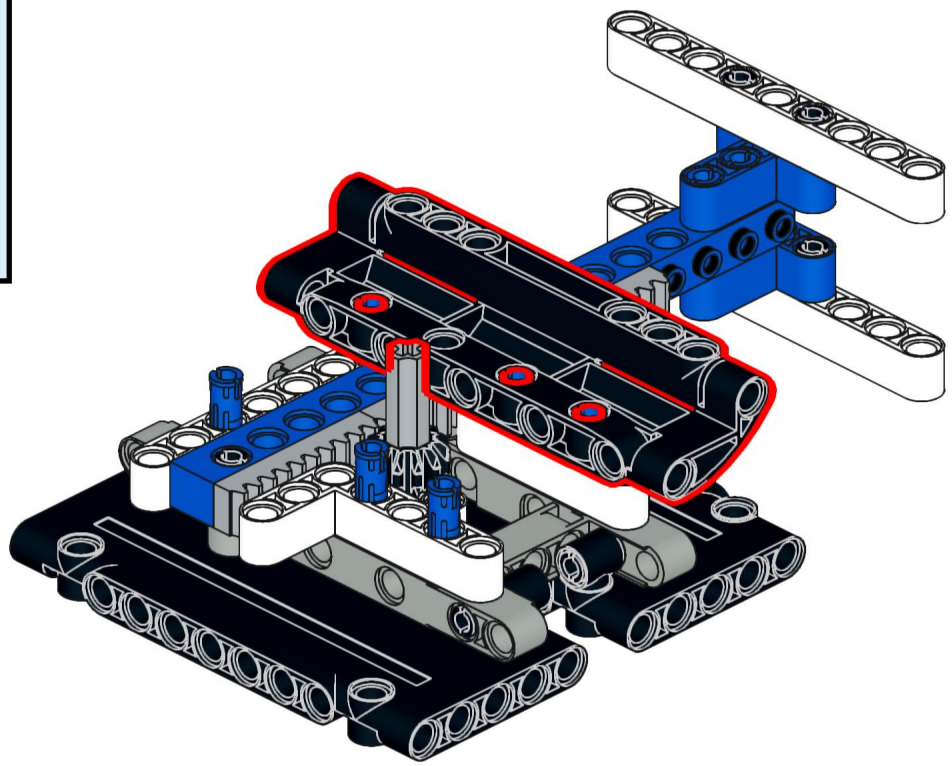

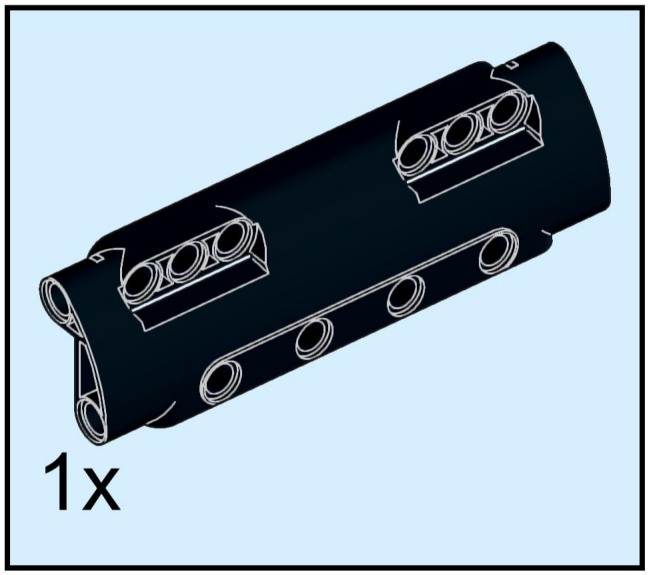
1x

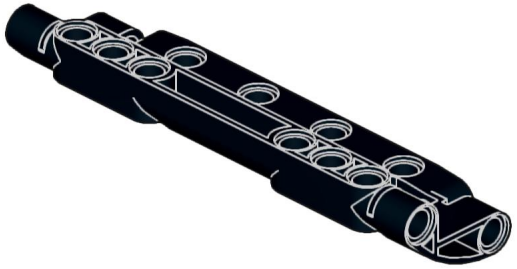

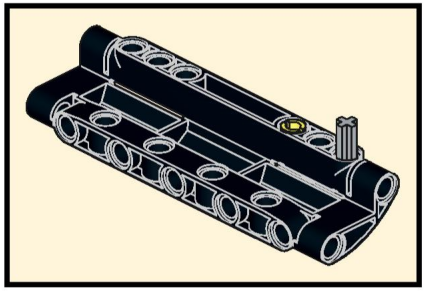

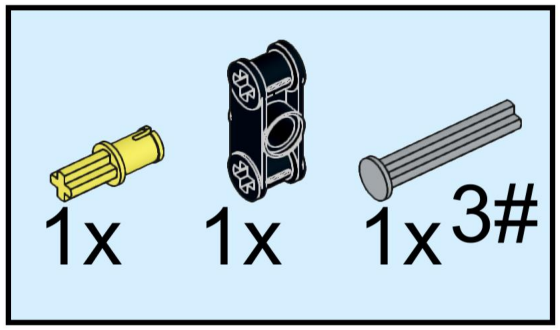
1x
1x
1x
3#

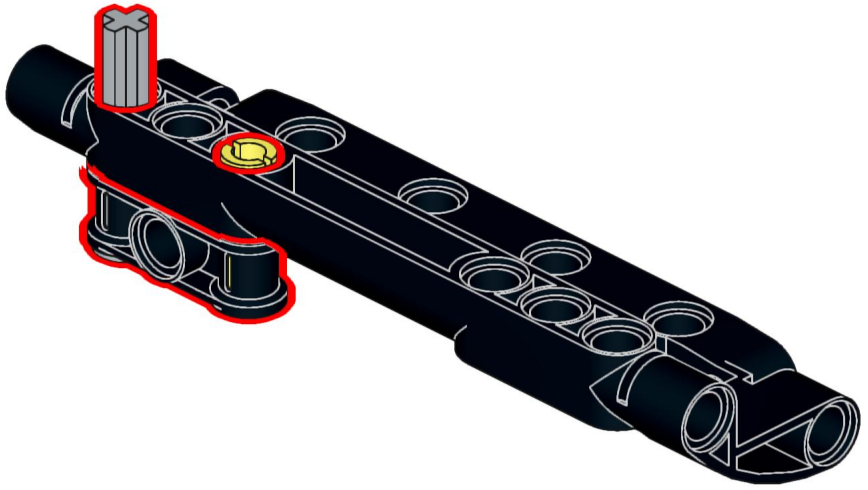

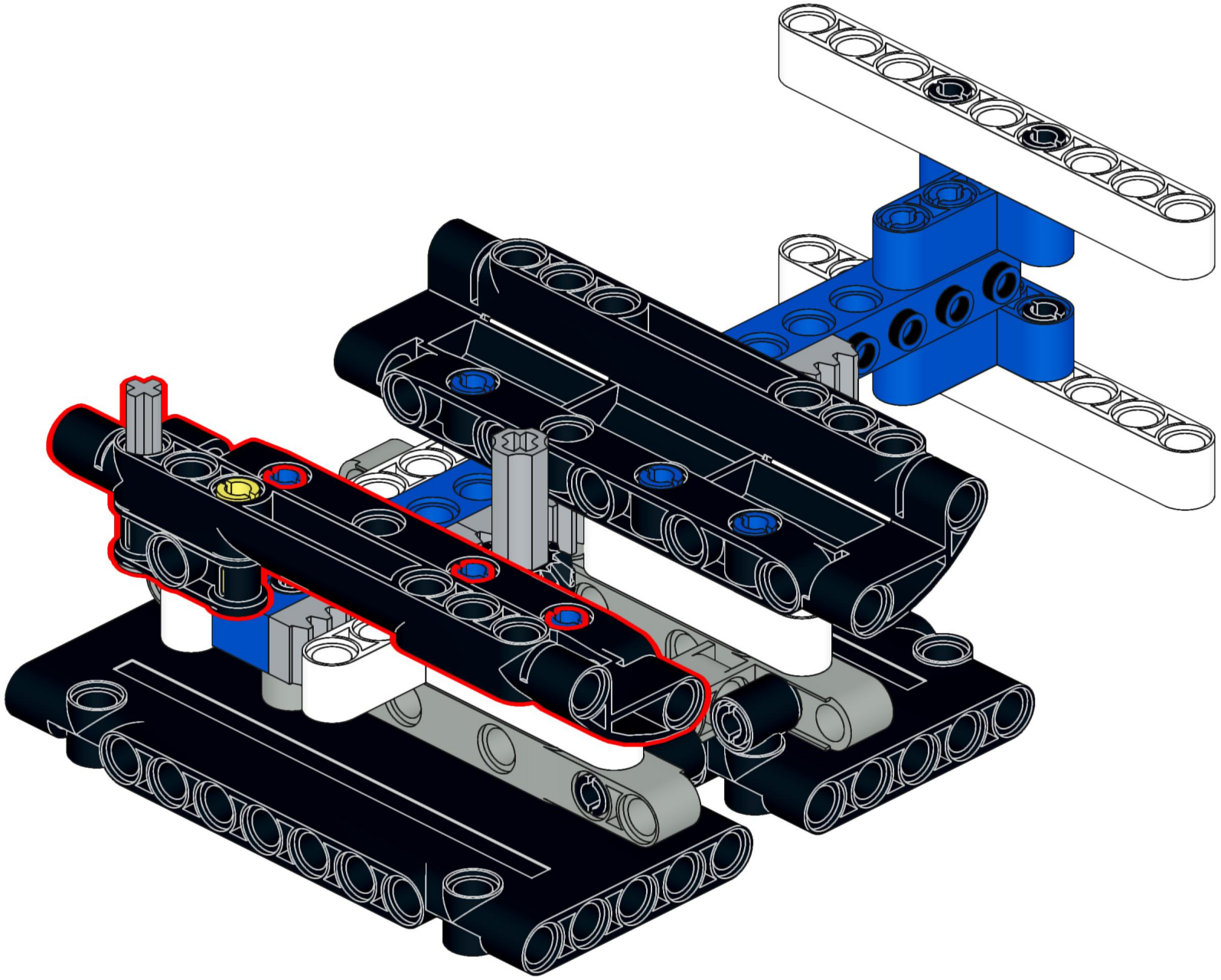

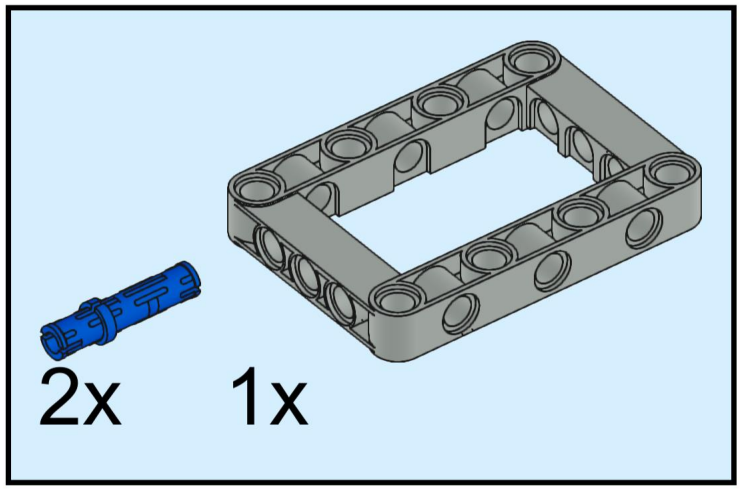
2x
1x

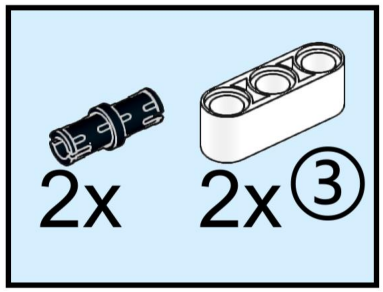
2x
2x ③

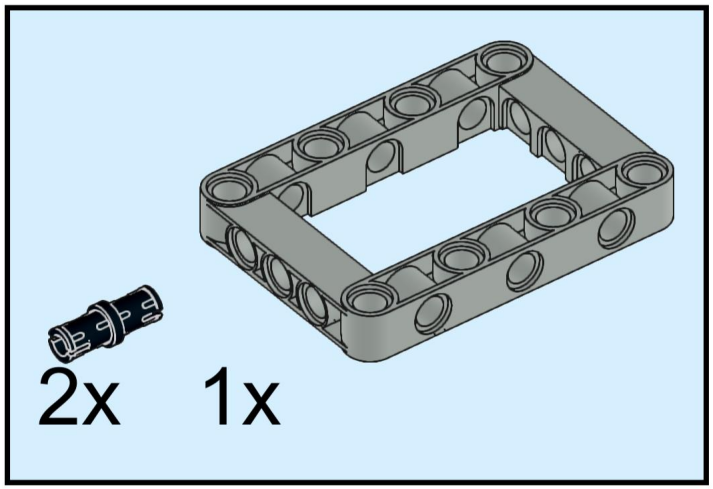
2x
1x

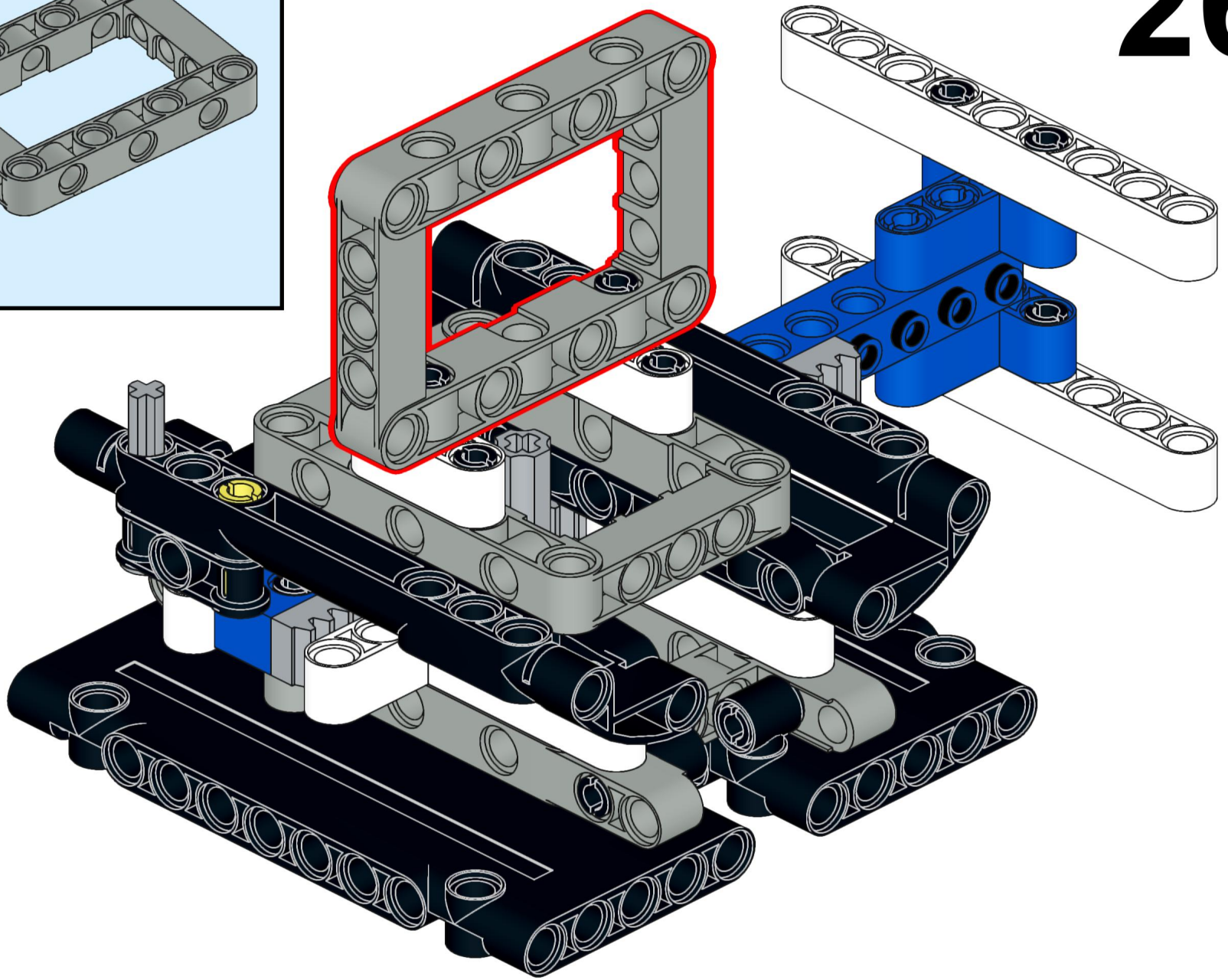

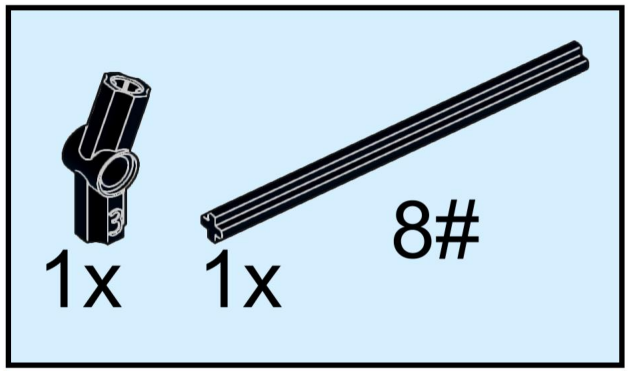
1x
1x
8#

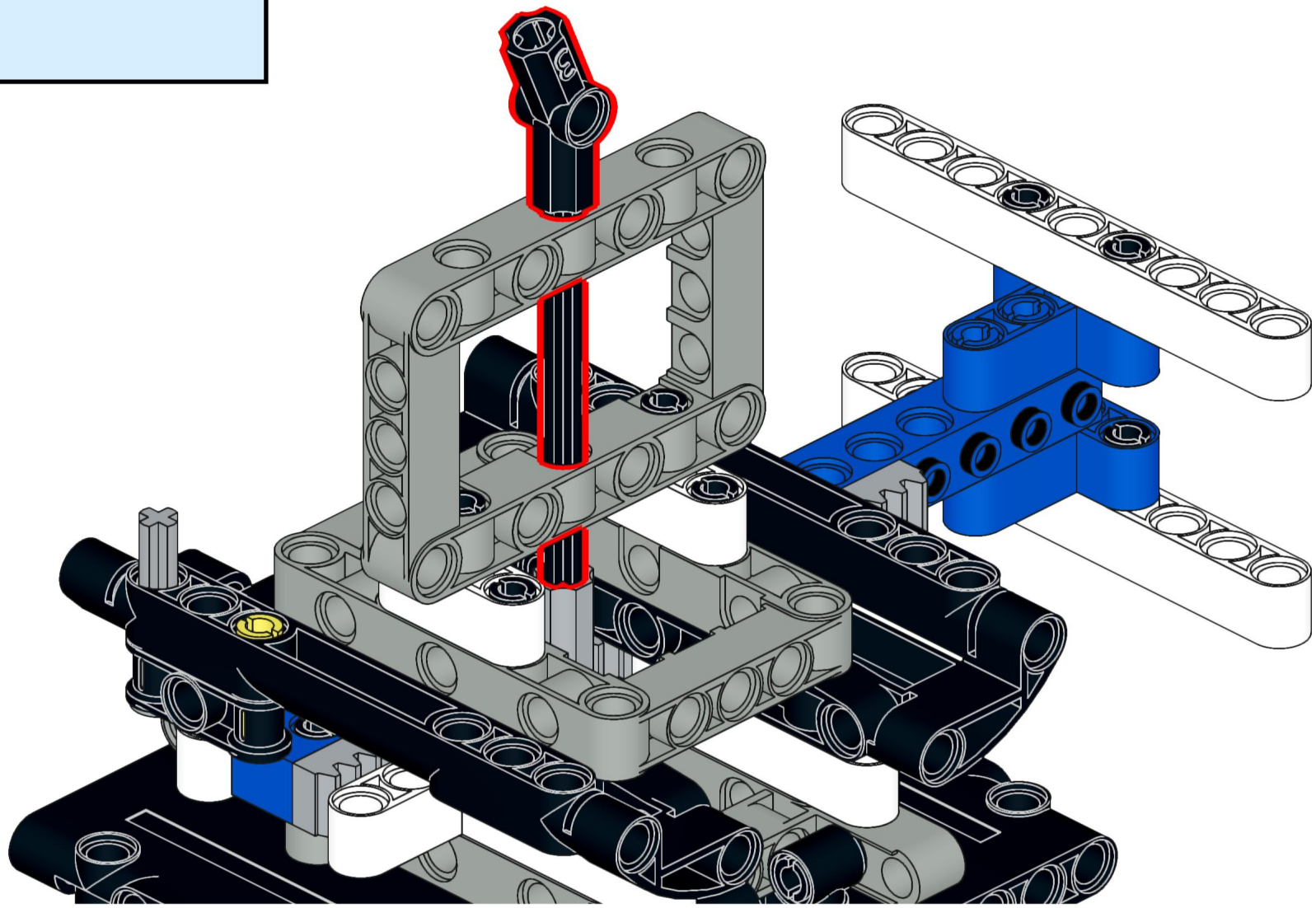

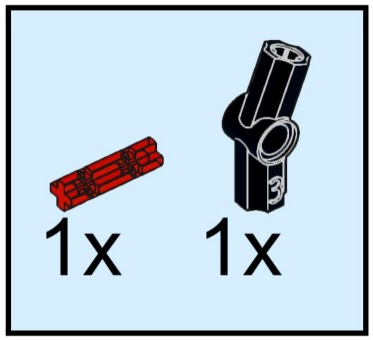
1x
1x

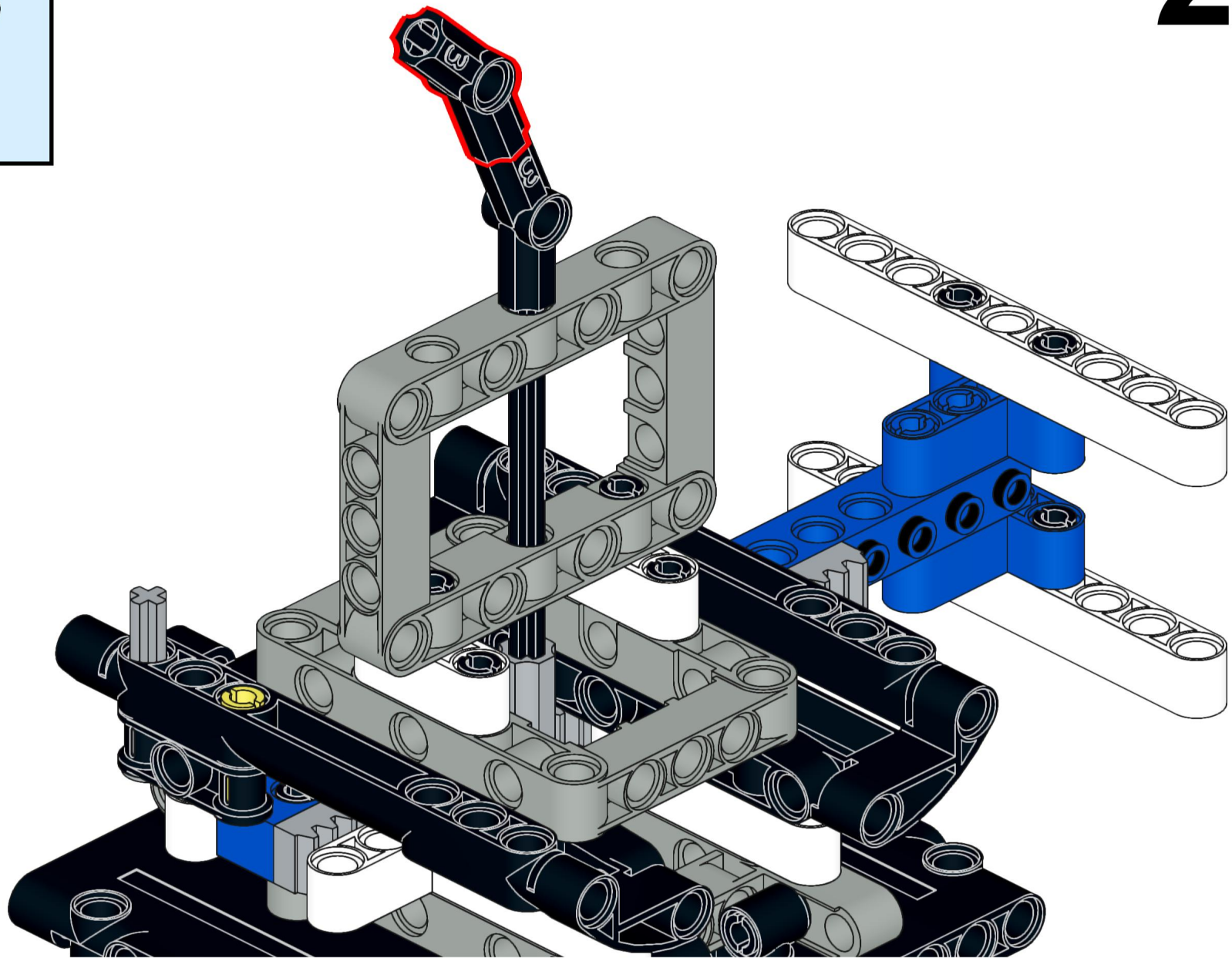

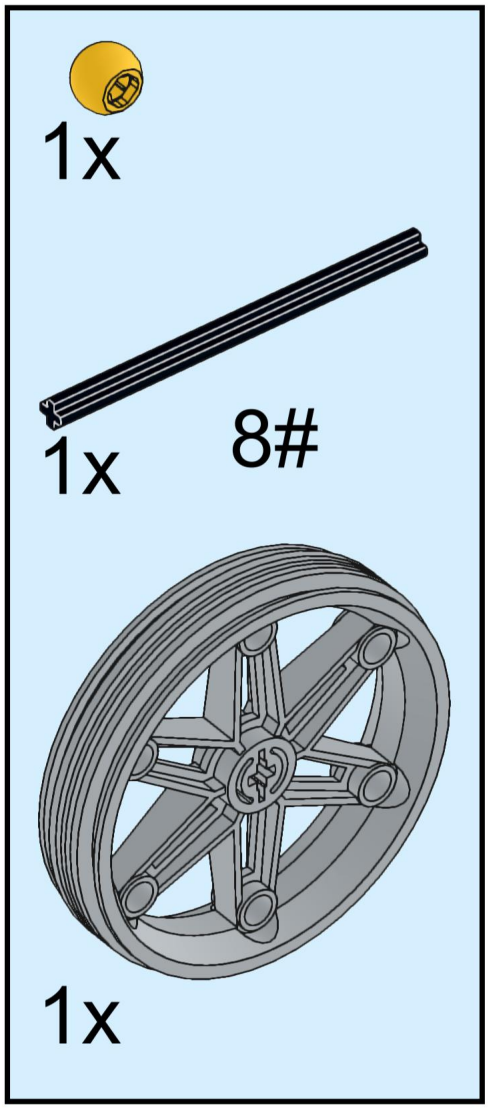
1x
1x
8#
1x

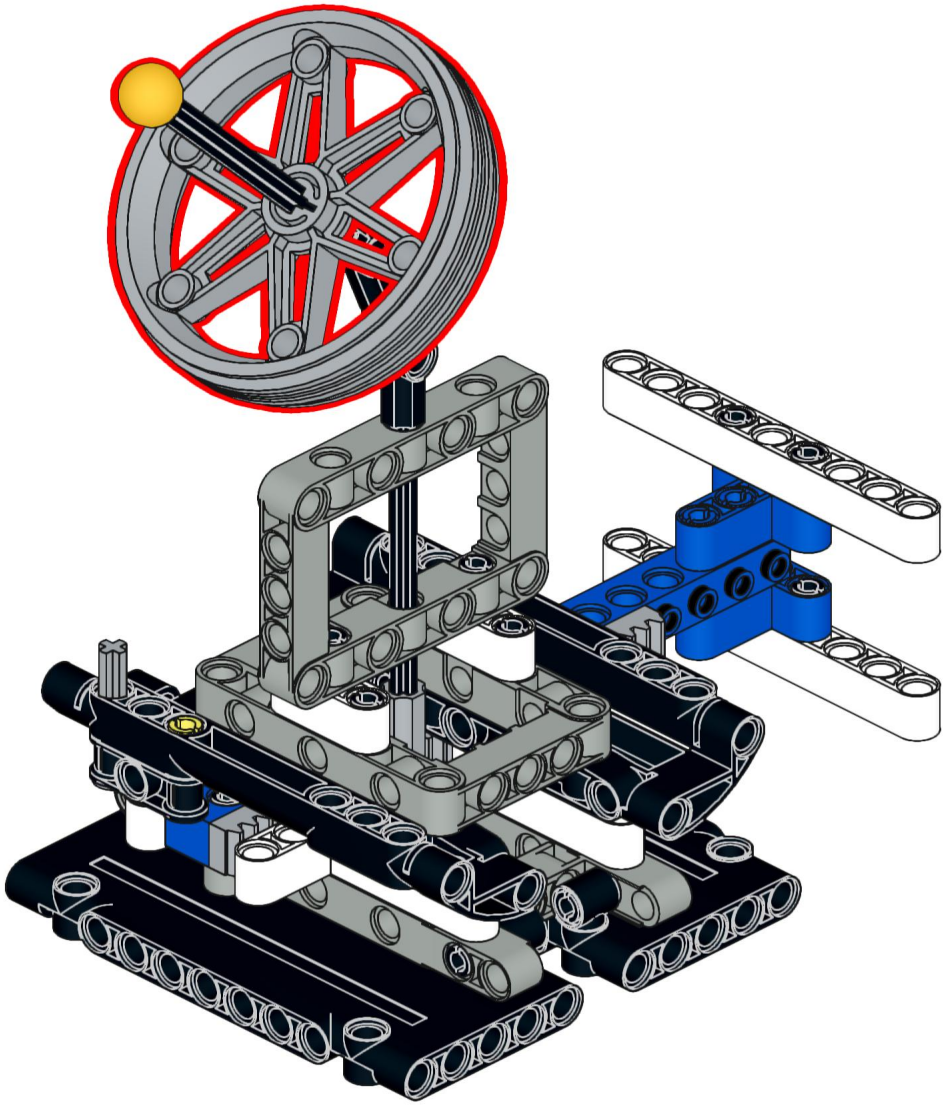

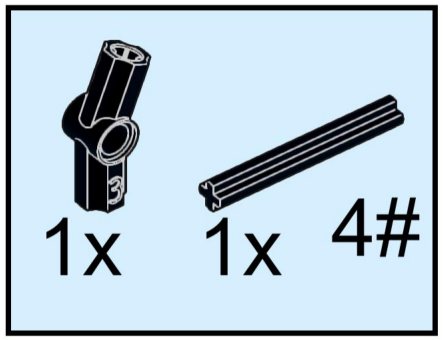
1x
1x
4#

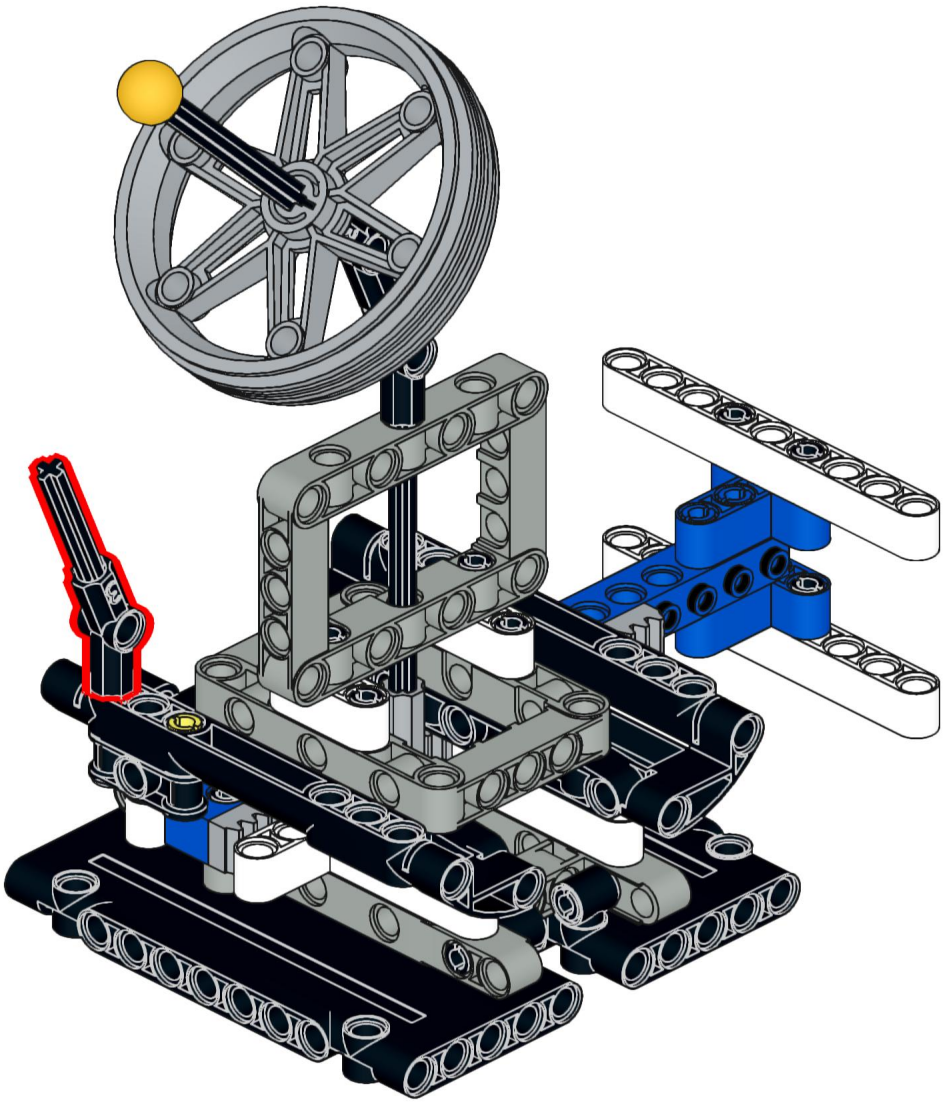

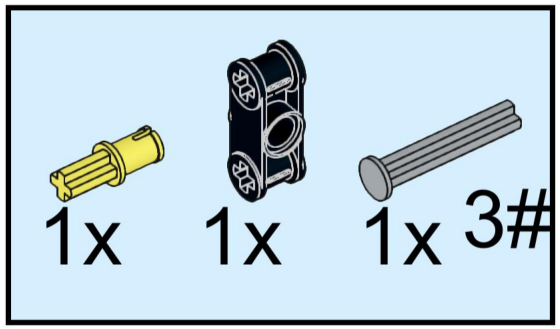
1x
1x
1x
3#

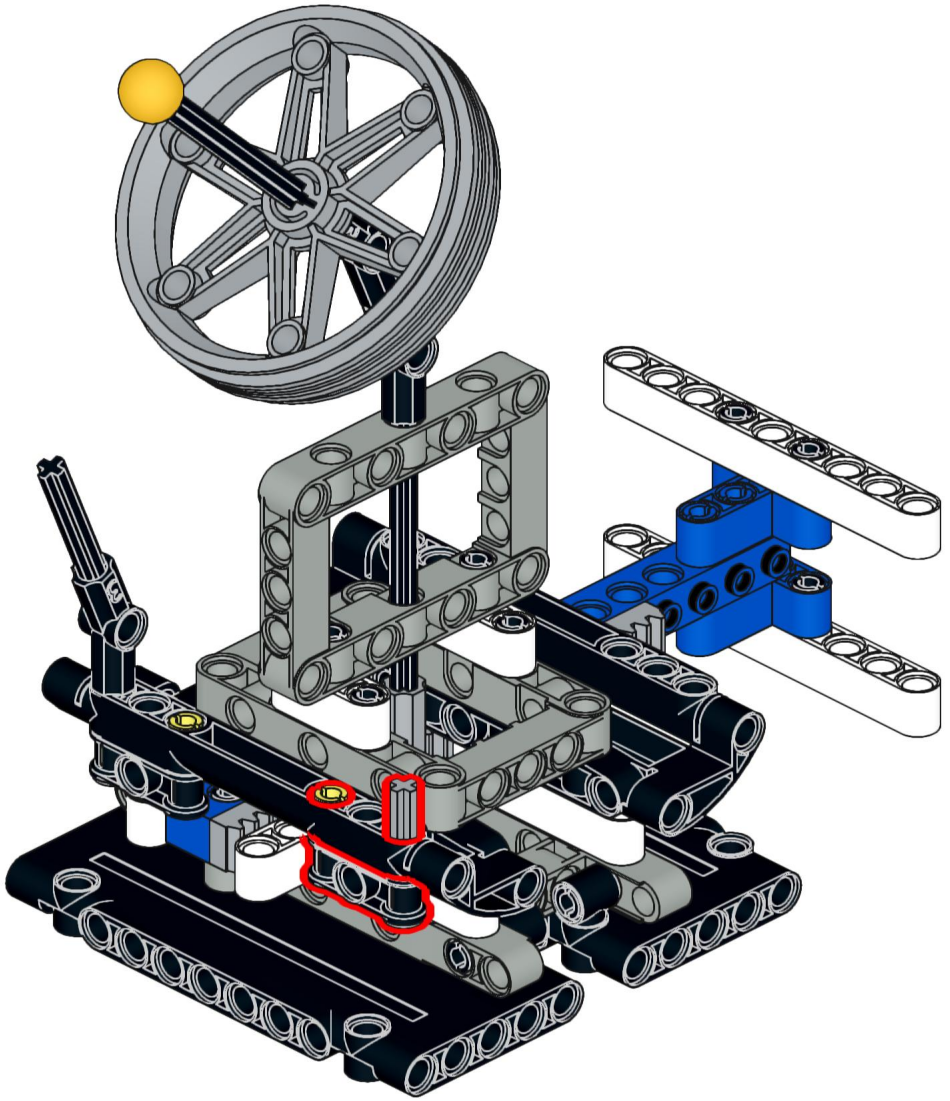

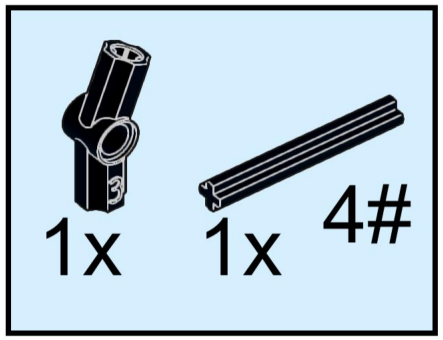
1x
1x
4#

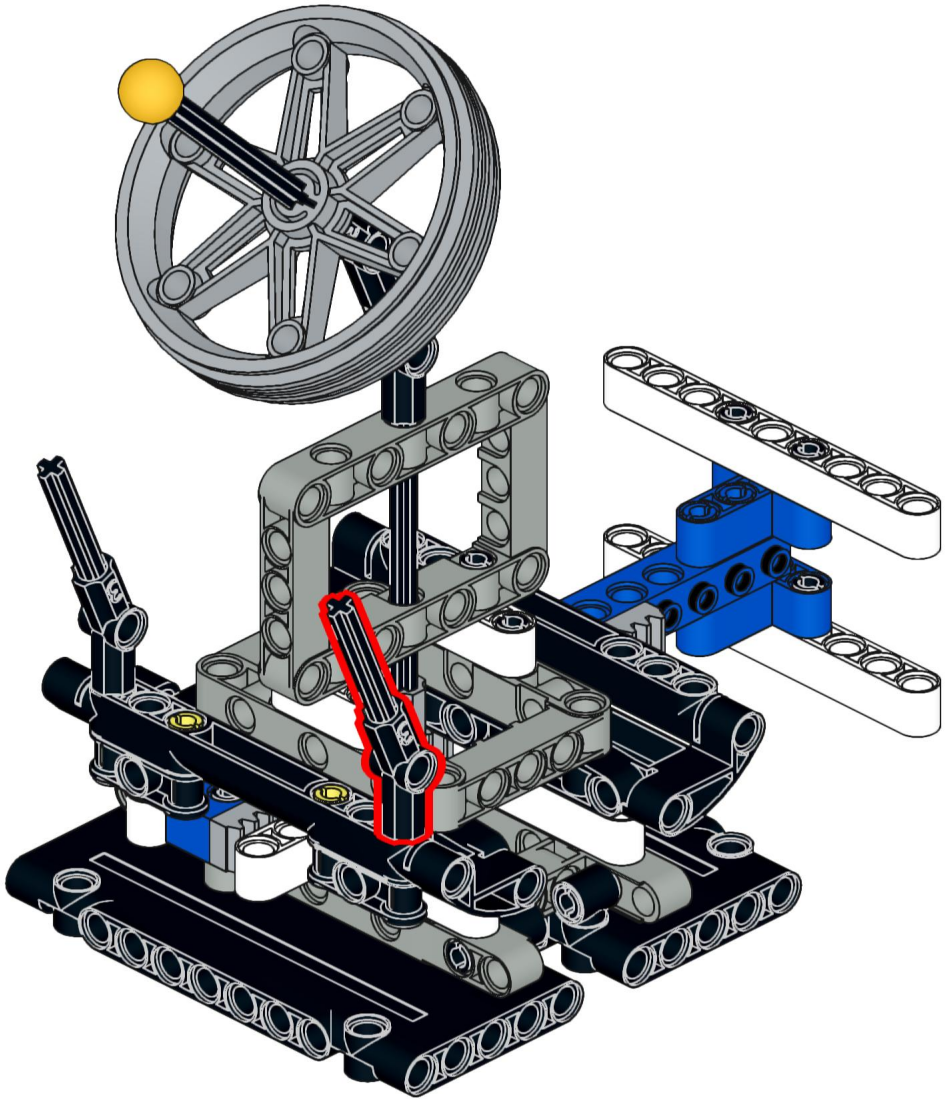

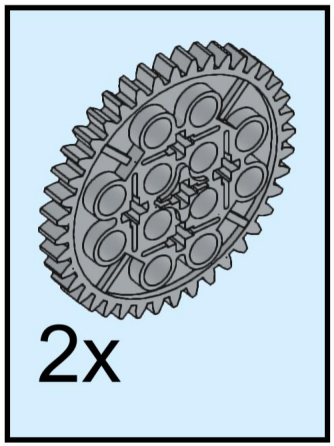
2x

